ГАЙКА И НИППЕЛЬ

Каталог трубопроводных соединений, штуцеров, накидных гаек и приварных ниппелей из коррозионностойких сталей

ООО «Гайка и Ниппель»
Москва 2019

Издание 2

Каталог трубопроводных соединений, штуцеров, накидных гаек и приварных ниппелей из коррозионностойких сталей и сплавов:
- по ГОСТам: 23353, 21856, 21857, 21859, 21862, 21872, 21873, 24074, 24092, 28016,
- по стандартам DIN

• Трубопроводные соединения – фитинги предназначены для применения по ГОСТ 15763 с трубами бесшовными холодно и теплодеформированными из коррозионностойкой стали повышенной и высокой **точности изготовления** по ГОСТ 9941-81.
• Трубопроводные соединения – фитинги изготовлены из стали 12Х18Н10Т ГОСТ 5949 и могут изготавливаться из стали **12Х18Н12Т** ГОСТ 5949.
• Трубопроводные соединения – фитинги изготавливаются для режимов работы в группе №2 и группе №3 и рабочим давлением до 63 Мпа.
• Трубопроводные соединения – фитинги могут быть изготовлены по индивидуальным потребностям и чертежам заказчика и иметь контровочные отверстия.
• Все представленные в каталоге типы соединений, штуцеров и накидные гайки подходят для использования врезных колец и использования гидравлических труб по классификатору DIN. Приварные ниппели также могут применяться с гидравлическими трубами по классификатору DIN.

Характеристика, применение и рабочие параметры

• Трубопроводные соединения из коррозионностойких сталей предназначены для агрессивных сред и жидкостей, характеризуются жесткой трубной сборкой, стойкостью к вибрациям и импульсам давления. Могут быть разобраны/собраны более одного раза.
• Рабочая температура
Для трубопроводных соединений-фитингов из коррозионностойких сталей и сплавов:
от минус -60° до плюс 300° Цельсия. При применении соединений с уплотнениями (резиновые кольца) для рабочих температур выше 150 градусов Цельсия необходимы консультации с изготовителем.
Для температур свыше +50° следует учесть снижение рабочего давления:
• +50° - 6% от номинального давления
• +100° - 12% от номинального давления
• +200° - 23% от номинального давления
• +300° - 32% от номинального давления

Номинальное давление трубопроводных соединений – фитингов из коррозионностойких сталей и сплавов

• Номинальное давление отличается в зависимости от групп соединений №2 или №3, размера соединений, наружного диаметра трубы.

Таблица зависимости номинального давления от группы

Группа	Номинальное давление	Наружный диаметр трубы (мм)	Условный проход
2	250	6-15	4-12
	160	18-22	15-20
	100	28-42	25-40
3	630	6-14	3-8
	400	16-25	10- 15
	250	30-38	20-25

• Рабочее давление вычисляется в соответствие со статистическими условиями работы. Дополнительно, при подборе рабочего давления соединений, следует принять во внимание рабочую температуру, динамическую нагрузку, внешние давления и вибрации.

Используемые трубопроводы

• Трубы бесшовные холодно и теплодеформированные из коррозионностойкой стали, прокаленные, очищенные от окалины. Размеры труб (наружный диаметр, толщина стенки) должны быть подобраны в соответствии с принятой величиной потока в системе и рабочим давлением.

Монтаж трубопроводов

Монтаж трубопроводов производить в соответствии с рекомендациями ГОСТ 15763 Приложение Б, а также рекомендациями ГОСТ 28016-89
При монтаже резьбовых соединений трубопроводов с врезающимся кольцом (ГОСТ 24072 - ГОСТ 24091) следует руководствоваться пунктом Б.3 упомянутого приложения.

Иллюстрированный указатель

«Гайка и ниппель»	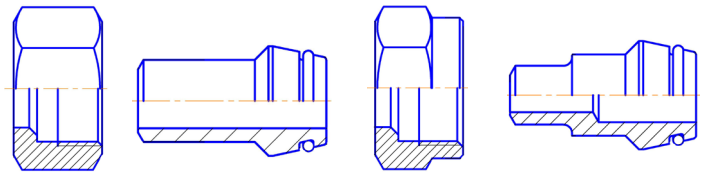 ГН стр. 6 · НКП стр. 7 · ГНП стр. 8 · НКПР стр. 9
Труба-труба	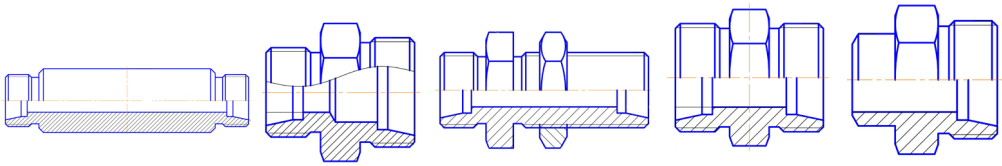 ШПЕВ стр. 10 · ШПЕ стр. 11 · ШПЕР стр. 12 · ШПР стр. 13 · ШПРП стр. 14
Труба-стяжная гайка	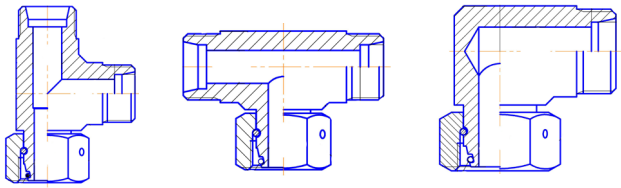 ТПС стр. 15 · ТС стр. 16 · УС стр. 17
Стяжное соединение	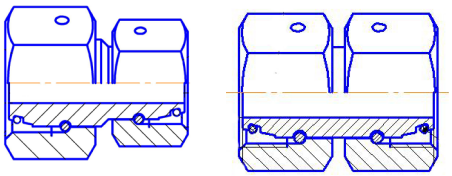 РП стр. 18 · СП1 стр. 20
Штуцерное соединение	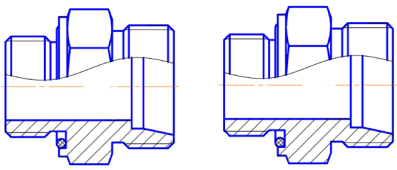 ШВМ стр. 21 · ШВТ стр. 22
Штуцерное соединение	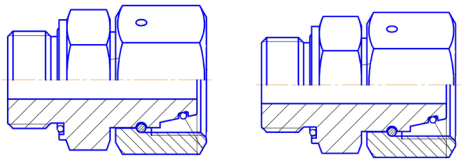 СПР стр. 23 · СПТ стр. 24

Фитинги «банджо»	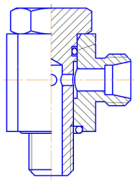 КБ стр. 25 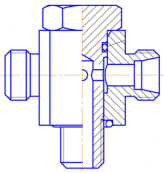 ТБ стр. 26
Не регулируемые	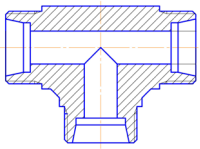 ТП стр. 27 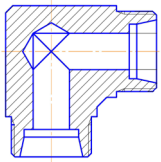 УП стр. 28
Труба - отверстие с внутренней резьбой	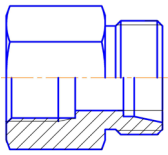 ПР2 стр. 29 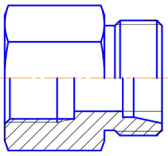 ПР3 стр. 30
Редукционные	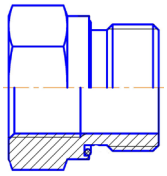 ПР1 стр. 31 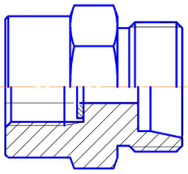 ПРМ стр. 32 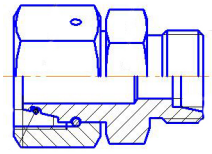 РТ стр. 33 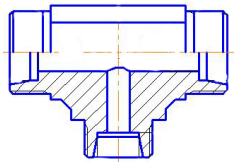 ТР стр. 34
Контрольные точки	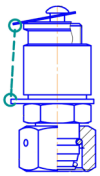 ТКГ стр. 35 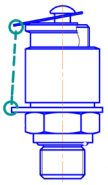 ТК-dм стр. 36 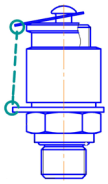 ТК-dт стр. 37
Заглушки	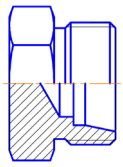 ЗГТ стр. 38 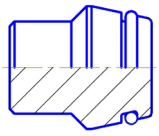 ЗГК стр. 39 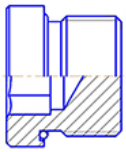 ЗОТ стр. 40

Фланцевые соединения

Отбортовка	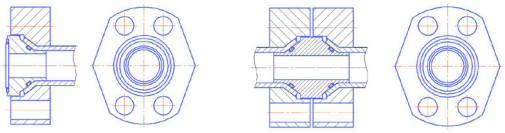 CC стр. 41 CD стр. 42
Стакан	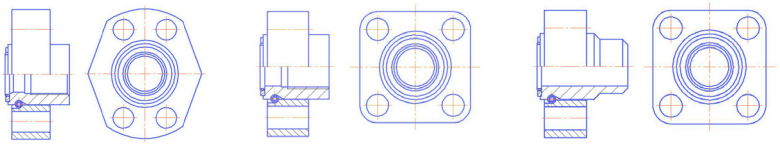 Ф2 стр. 43 Ф3 стр. 44 Ф6 стр. 45
Стакан-Стакан	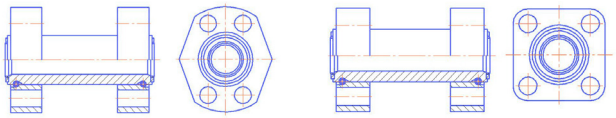 Ф4 стр. 46 Ф5 стр. 47
Монолит	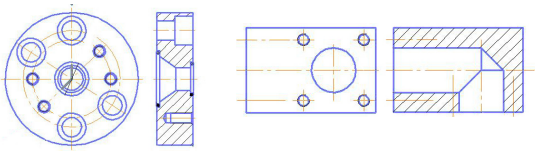 АМ стр. 48 УМ1 стр. 49
Тройник	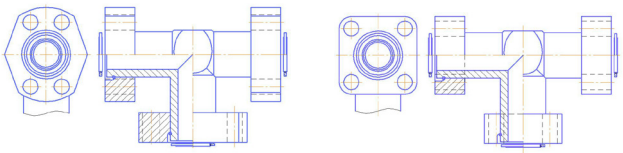 Ф7 стр. 50 Ф8 стр. 51
Угловой элемент	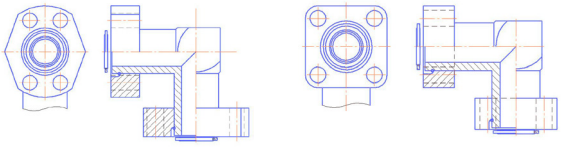 Ф7 стр. 52 Ф8 стр. 53

Гайка накидная ГН

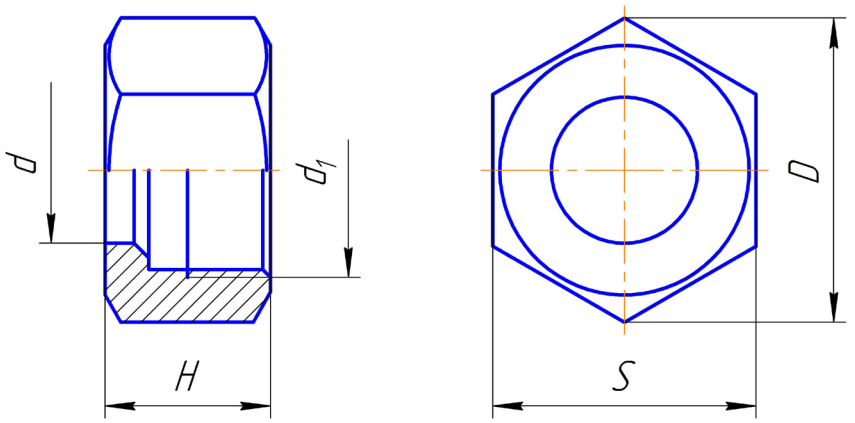

Обозначение	Группа	Dн	d	d_1	D	H	S	Масса 1000 шт., кг
ГН-Г-Dн								
ГН-2-8	2	8	8	M14x1,5	19,6	14,5	17	16
ГН-2-10		10	10	M16x1,5	21,9	15,5	19	20
ГН-2-12		12	12	M18x1,5	25,4		22	27
ГН-2-15		15	15	M22x1,5	31,2	17,0	27	48
ГН-2-18		18	18	M26x1,5	36,9	18,0	32	64
ГН-2-22		22	22	M30x2	41,6	20,0	36	89
ГН-2-28		28	28	M36x2	47,3	21,0	41	101
ГН-2-35		35	35	M45x2	57,7	24,0	50	150
ГН-2-42		42	42	M52x2	69,3		60	216
ГН-3-8	3	8	8	M16x1,5	21,9	16,5	19	22
ГН-3-10		10	10	M18x1,5	25,4	17,5	22	33
ГН-3-12		12	12	M20x1,5	27,7		24	37
ГН-3-14		14	14	M22x1,5	31,2	20,5	27	59
ГН-3-16		16	16	M24x1,5	34,6		30	71
ГН-3-20		20	20	M30x2	41,6	24,0	36	109
ГН-3-25		25	25	M36x2	53,1	27,0	46	220
ГН-3-30		30	30	M42x2	57,7	29,0	50	240
ГН-3-38		38	38	M52x2	69,3	32,5	60	348

1. Общие допуски по ГОСТ 30893.1 - m
2. Dн – номинальный наружный диаметр присоединяемой трубы
3. Изделие соответствует ГОСТ 23353

Ниппель конический приварной НКП

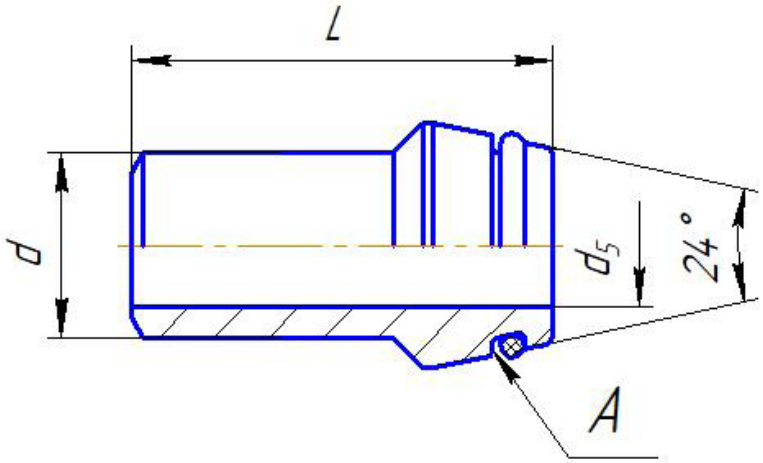

Обозначение	Группа	Dн	d	d_5	L	Кольцо ГОСТ 9833	Масса 1000 шт., кг
НКП-2-8	2	8	8	5	31,0	008-010-14	9
НКП-2-10		10	10	7	32,0	009-012-19	15
НКП-2-12		12	12	8	32,0	010-013-19	21
НКП-2-15		15	15	10	34,0	013-016-19	32
НКП-2-18		18	18	13	35,0	016-019-19	49
НКП-2-22		22	22	17	36,0	020-023-19	63
НКП-2-28		28	28	23	39,5	026-029-19	131
НКП-2-35		35	35	29	48,0	032-036-25	128
НКП-2-42		42	42	36	48,5	040-044-25	162
НКП-3-8	3	8	8	4	32,0	005-007-14	9
НКП-3-10		10	10	6	33,5	008-010-14	15
НКП-3-12		12	12	8		009-012-19	21
НКП-3-14		14	14	10	36,0	010-013-19	30
НКП-3-16		16	16	11	40,5	013-016-19	40
НКП-3-20		20	20	14	47,0	017-021-25	78
НКП-3-25		25	25	19	53,5	021-025-25	120
НКП-3-30		30	30	24	57,5	026-030-25	180
НКП-3-38		38	38	32	64,5	034-038-25	309

1. Общие допуски по ГОСТ 30893.1 - m
2. Dн – номинальный наружный диаметр присоединяемой трубы
3. Изделие соответствует ГОСТ 28016
4. Поставляется в комплекте с уплотнительным кольцом

Гайка накидная ГНП

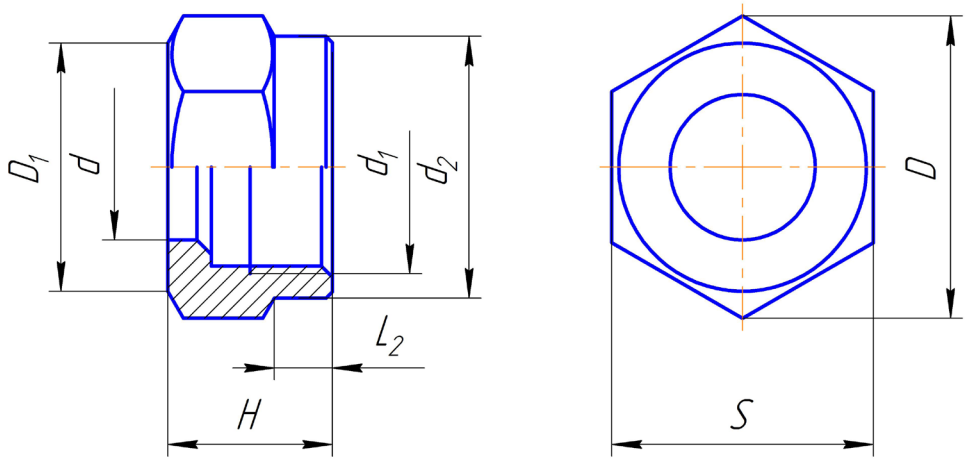

Обозначение	Группа	Dн*	d		d_1-6H	d_2		D	L_2 ±0,3	H		S*	Масса 1000 шт., кг
			Номин.	Пред. Откл.		Номин.	Пред. Откл.			Номин.	Пред. Откл.		
ГНП-2-Dн													
ГНП-2-8	2	8	8	+0,43 +0,28	M14x1,5	17	-0,48	19,6	5	14,5	+1,0 -0,5	17	15
ГНП-2-10		10	10		M16x1,5	19	-0,56	21,9		15,5		19	18
ГНП-2-12		12	12	+0,47 +0,29	M18x1,5	22		25,4				22	25
ГНП-2-15		15	15		M22x1,5	27		31,2		17,0		27	46
ГНП-2-18		18	18		M26x1,5	32	-0,68	36,9	4	18,0		32	61
ГНП-2-22		22	22	+0,51 +0,30	M30x2	36		41,6		20,0	+1,5 -0,5	36	86
ГНП-2-28		28	28		M36x2	41		47,3		21,0		41	98
ГНП-2-35		35	35		M45x2	50		57,7		24,0		50	147

1. Общие допуски по ГОСТ 30893.1 - m
2. Dн – номинальный наружный диаметр присоединяемой трубы
3. Изделие соответствует ГОСТ 23353

Ниппель НКПР

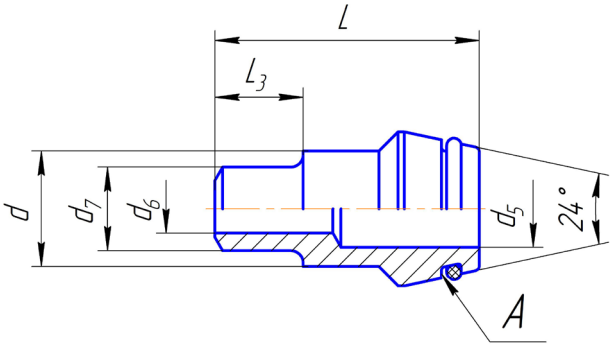

Обозначение	Группа	Dн	d	d_5	d_6	d_7	L	L_3	Масса 1000 шт., кг	Кольцо по ГОСТ 9833-73 в канавку А
НКПР-Г-Dн/dн-dв										
НКПР-2-8/6-3	2	8	8	5	3	6	31,0	12	14	008-010-014
НКПР-2-10/6-3		10	10				32,5		15	009-012-19
НКПР-2-10/8-5				7	5	8			16	
НКПР-2-10/8-4					4				17	
НКПР-2-12/8-5		12	12	8	5			14	18	010-013-19
НКПР-2-12/8-4					4				20	
НКПР-2-12/10-6					6	10			18	
НКПР-3-16/12-8	3	16	16	11	8	12	39,0	15	40	013-016-19
НКПР-3-20/12-8		20	20	14			45,0	17	78	017-021-25
НКПР-3-20/16-12					12	16			74	
НКПР-3-20/16-10					10				78	
НКПР-3-25/12-8		25	25	19	8	12	49,5	20	121	021-025-25
НКПР-3-25/16-12					12	16			115	
НКПР-3-25/16-10					10				123	
НКПР-3-25/20-16					16	20			94	
НКПР-3-25/20-15					15				104	
НКПР-3-25/20-14					14				114	
НКПР-3-25/20-12					12				124	
НКПР-3-30/12-8		30	30	24	8	12	52,0	22	145	026-030-25
НКПР-3-30/16-12					12	16			166	
НКПР-3-30/20-16					16	20			149	
НКПР-3-30/20-15					15				159	
НКПР-3-30/20-14					14				169	
НКПР-3-30/20-12					12				184	
НКПР-3-30/25-20					20	25			141	
НКПР-3-38/12-8		38	38	32	8	12	56,5	26	234	034-038-25
НКПР-3-38/16-12					12	16			279	
НКПР-3-38/16-10					10				309	
НКПР-3-38/20-16					16	20			263	
НКПР-3-38/20-15					15				278	
НКПР-3-38/20-14					14				293	
НКПР-3-38/20-12					12				299	
НКПР-3-38/25-20					20	25			242	
НКПР-3-38/30-22					22	30			286	
НКПР-3-38/30-20					20				316	

1. Dн – номинальный наружный диаметр присоединяемой трубы
2. Общие допуски по ГОСТ 30893.1 - m

Штуцер переборочный приварной ШПЕВ

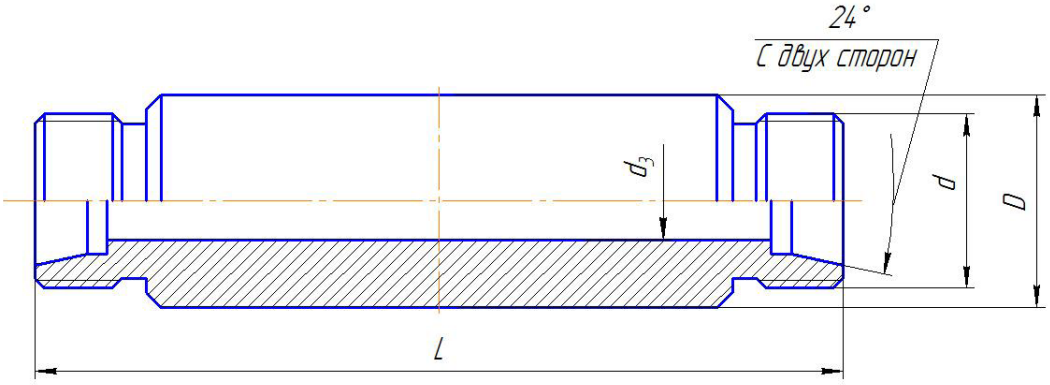

Обозначение	Группа	Dн	d	d_3	D	L	Масса 1000 шт., кг
ШПЕВ-Г-Dн							
ШПЕВ-2-8	2	8	M14x1,5	6	20	70	154
ШПЕВ-2-10		10	M16x1,5	8	22	72	183
ШПЕВ-2-12		12	M18x1,5	10	25		230
ШПЕВ-2-15		15	M22x1,5	12	28	84	280
ШПЕВ-2-18		18	M26x1,5	15	32		410
ШПЕВ-2-22		22	M30x2	19	36	88	502
ШПЕВ-2-28		28	M36x2	24	40		550
ШПЕВ-2-35		35	M45x2	30	50	92	901
ШПЕВ-2-42		42	M52x2	36	60	104	1510
ШПЕВ-3-8	3	8	M16x1,5	5	22	74	190
ШПЕВ-3-10		10	M18x1,5	7	25		259
ШПЕВ-3-12		12	M20x1,5	8	28		324
ШПЕВ-3-14		14	M22x1,5	10	32	88	496
ШПЕВ-3-16		16	M24x1,5	12	35		580
ШПЕВ-3-20		20	M30x2	16	38	92	667
ШПЕВ-3-25		25	M36x2	20	45	96	954
ШПЕВ-3-30		30	M42x2	25	50	100	1146
ШПЕВ-3-38		38	M52x2	32	60	104	1639

1. Общие допуски по ГОСТ 30893.1 - m
2. Dн – номинальный наружный диаметр присоединяемой трубы
3. Изделие соответствует ГОСТ 21872

Штуцер переходной ШПЕ

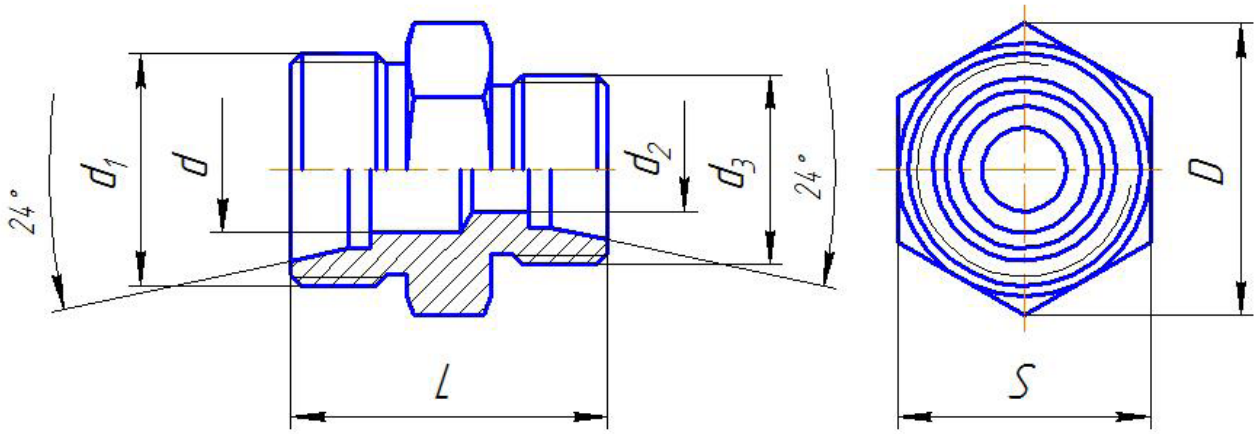

Обозначение	Группа	$D_H^Б/D_H^{М*}$	d	d_1	d_2	d_3	D	L	S	Масса 1000 шт., кг
ШПЕ-Г-$D_H^Б$-$D_H^М$										
ШПЕ-2-10/6	2	10/6	6	M16x1,5	4	M12x1,5	19,6	26	17	21
ШПЕ-2-10/8		10/8	8		6	M14x1,5				21
ШПЕ-2-12/10		12/10	10	M18x1,5	8	M16x1,5	21,9	28	19	30
ШПЕ-2-15/10		15/10	12	M22x1,5			27,7	29	24	46
ШПЕ-2-15/12		15/12			10	M18x1,5				45
ШПЕ-2-18/12		18/12		M26x1,5	10		31,2	30	27	64
ШПЕ-2-18/15		18/15	15		12	M22x1,5		31		65
ШПЕ-2-22/18		22/18	19	M30x2	15	M26x2	36,9	35	32	104
ШПЕ-2-28/22		28/22	24	M36x2	19	M30x2	47,3	36	41	148
ШПЕ-2-35/28		35/28	30	M45x2	24	M36x2	53,1	41	46	206
ШПЕ-2-42/35		42/35	36	M52x2	30	M45x2	63,5	43	55	330
ШПЕ-3-10/6	3	10/6	7	M18x1,5	3	M14x1,5	21,9	32	19	52
ШПЕ-3-12/8		12/8	8	M20x1,5	4	M16x1,5	25,4	34	22	56
ШПЕ-3-14/12		14/12	10	M22x1,5	8	M20x1,5	27,7	36	24	70
ШПЕ-3-16/14		16/14	12	M24x1,5	10	M22x1,5	31,2	38	27	86
ШПЕ-3-20/14		20/14	14	M30x2			36,9	42	32	136
ШПЕ-3-20/16		20/16			12	M24x2				137
ШПЕ-3-25/16		25/16	20	M36x2			47,3	46	41	236
ШПЕ-3-25/20		25/20			16	M30x2		48		244
ШПЕ-3-30/25		30/25	25	M42x2	20	M36x2	53,1	52	48	330
ШПЕ-3-38/30		38/30	32	M52x2	25	M42x2	63,5	59	55	534

1. Общие допуски по ГОСТ 30893.1 - m
2. Dн – номинальный наружный диаметр присоединяемой трубы
3. Изделие соответствует ГОСТ 21857

Штуцер переборочный ШПЕР

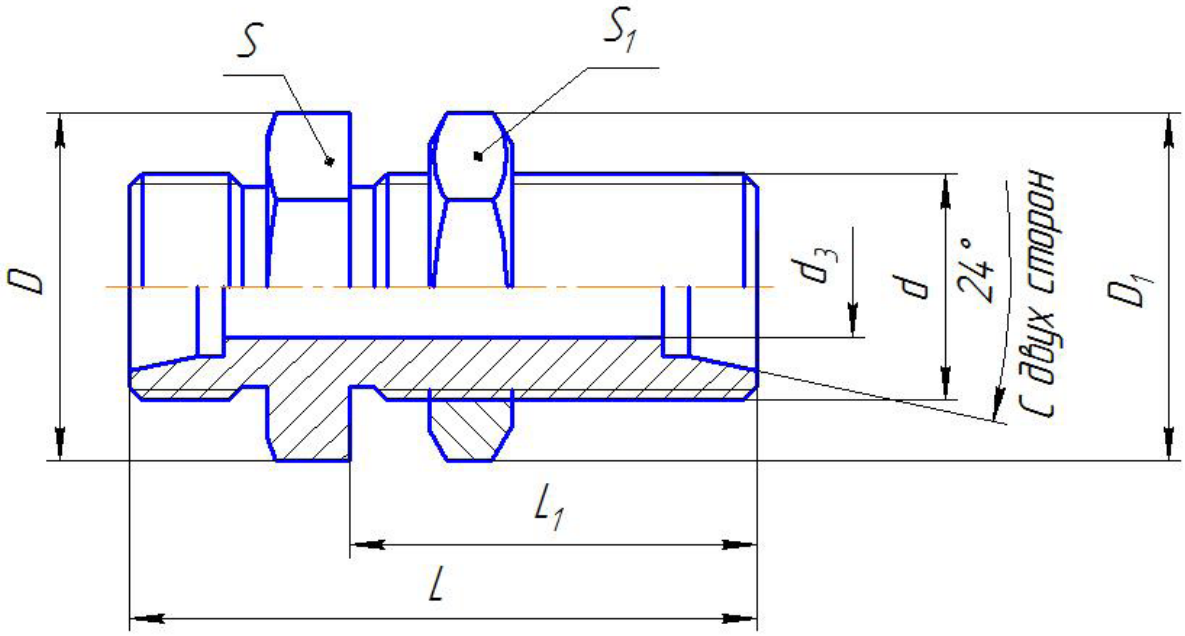

Обозначение	Группа	Dн	d	d_3	D	D_1	L	L_1	S	S_1	Масса 1000 шт., кг
ШПЕР-Г-Dн											
ШПЕР-2-8	2	8	M14x1,5	6	21,9	19,6	49	34	19	17	60
ШПЕР-2-10		10	M16x1,5	8	25,4	21,9	52	35	22	19	83
ШПЕР-2-12		12	M18x1,5	10	27,7	25,4	53	36	24	22	107
ШПЕР-2-15		15	M22x1,5	12	31,2	31,2	57	38	27	27	174
ШПЕР-2-18		18	M26x1,5	15	36,9	36,9	61	40	32	32	264
ШПЕР-2-22		22	M30x2	19	41,6	41,6	66	42	36	36	325
ШПЕР-2-28		28	M36x2	24	47,3	47,3	69	43	41	41	428
ШПЕР-2-35		35	M45x2	30	57,7	57,7	76	47	50	50	546
ШПЕР-2-42		42	M52x2	36	69,2	75,0	77	47	60	65	758
ШПЕР-3-8	3	8	M16x1,5	5	25,4	21,9	56	36	22	19	100
ШПЕР-3-10		10	M18x1,5	7	27,7	25,4	59	37	24	22	136
ШПЕР-3-12		12	M20x1,5	8	31,2	27,7	60	38	27	24	170
ШПЕР-3-14		14	M22x1,5	10	34,6	31,2	64	40	30	27	218
ШПЕР-3-16		16	M24x1,5	12	36,9	34,6	65		32	30	254
ШПЕР-3-20		20	M30x2	16	47,3	41,6	72	44	41	36	418
ШПЕР-3-25		25	M36x2	20	53,1	47,3	79	47	46	41	551
ШПЕР-3-30		30	M42x2	25	57,7	57,7	86	51	50	50	903
ШПЕР-3-38		38	M52x2	32	69,3	69,3	91	53	60	60	1382

1. Общие допуски по ГОСТ 30893.1 - m
2. Dн – номинальный наружный диаметр присоединяемой трубы
3. Изделие соответствует ГОСТ 21872

Штуцер проходной ШПР

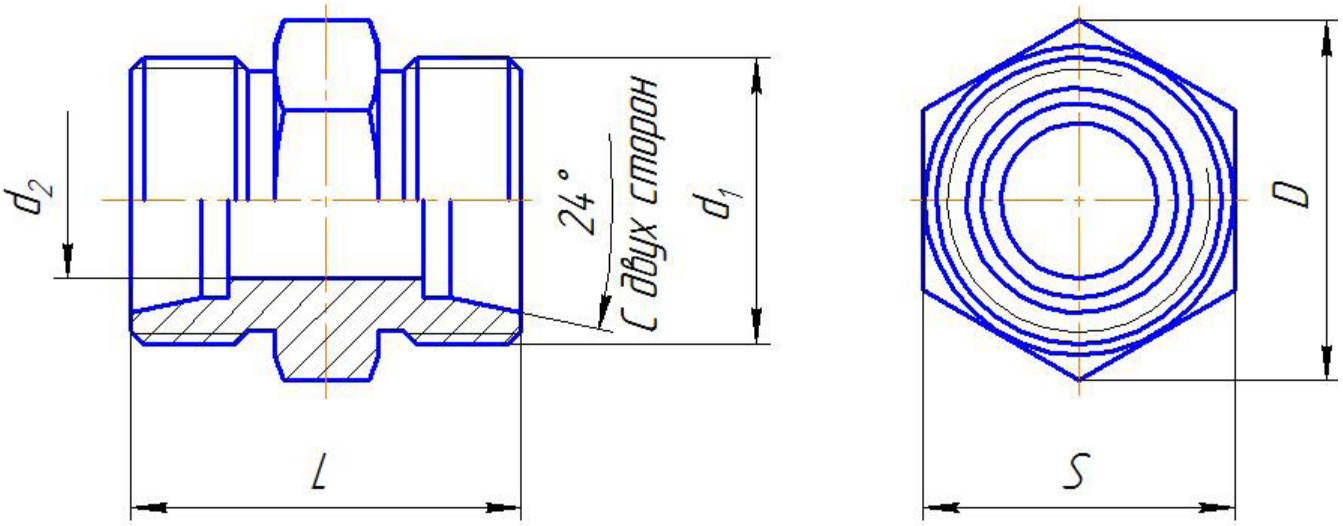

Обозначение	Группа	$D_н$	d_1	d_2	D	L	S	Масса 1000 шт., кг
ШПР-Г-Dн								
ШПР-2-8	2	8	M14x1,5	6	16,2	25	14	17
ШПР-2-10		10	M16x1,5	8	19,6	27	17	25
ШПР-2-12		12	M18x1,5	10	21,9	28	19	30
ШПР-2-15		15	M22x1,5	12	27,7	30	24	49
ШПР-2-18		18	M26x1,5	15	31,2	31	27	75
ШПР-2-22		22	M30x2	19	36,9	35	32	100
ШПР-2-28		28	M36x2	24	47,3	36	41	145
ШПР-2-35		35	M45x2	30	53,1	41	46	214
ШПР-2-42		42	M52x2	36	63,5	43	55	296
ШПР-3-8	3	8	M16x1,5	5	19,6	32	17	36
ШПР-3-10		10	M18x1,5	7	21,9		19	43
ШПР-3-12		12	M20x1,5	8	25,4	34	22	59
ШПР-3-14		14	M22x1,5	10	27,7	38	24	75
ШПР-3-16		16	M24x1,5	12	31,2		27	88
ШПР-3-20		20	M30x2	16	36,9	44	32	150
ШПР-3-25		25	M36x2	20	47,3	50	41	263
ШПР-3-30		30	M42x2	25	53,1	54	46	355
ШПР-3-38		38	M52x2	32	63,5	61	55	577

1. Общие допуски по ГОСТ 30893.1 - m
2. Dн – номинальный наружный диаметр присоединяемой трубы
3. Изделие соответствует ГОСТ 21856

Штуцер проходной под приварку ШПРП

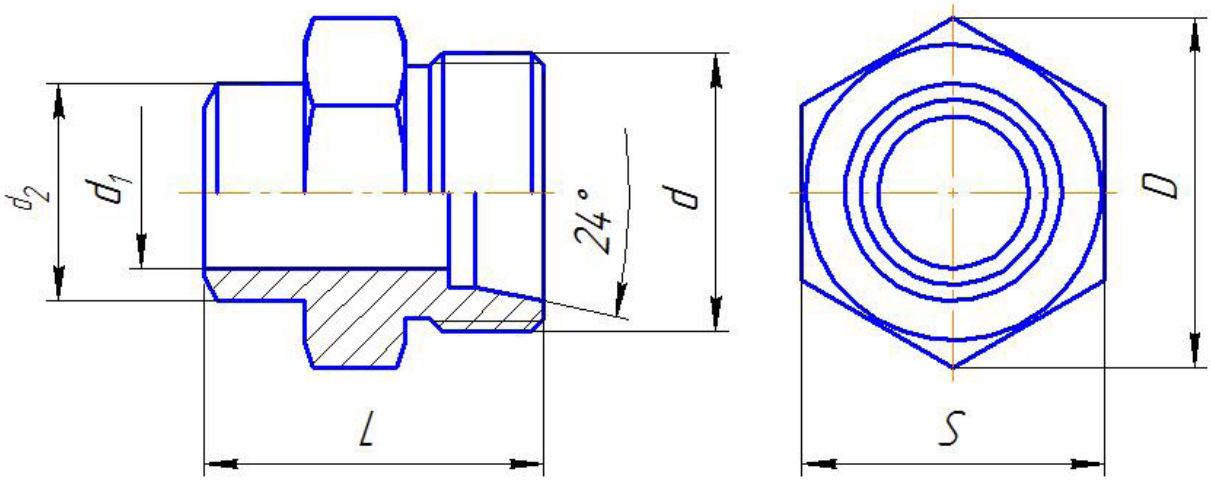

Обозначение	Группа	Dн	d	d_1	d_2	D	L	L_1	S	Масса 1000 шт., кг
ШПРП-Г-Dн										
ШПРП-2-6	2	6	M12x1,5	4	6	13,8	20	6	12	11
ШПРП-2-8		8	M14x1,5	6	8	16,2	21		14	17
ШПРП-2-10		10	M16x1,5	8	10	19,6	23		17	24
ШПРП-2-12		12	M18x1,5	10	12	21,9			19	31
ШПРП-2-15		15	M22x1,5	12	15	27,7	27	8	24	49
ШПРП-2-18		18	M26x1,5	15	18	31,2	29		27	78
ШПРП-2-22		22	M30x2	19	22	36,9	34	12	32	102
ШПРП-2-28		28	M36x2	24	28	47,3	36		41	152
ШПРП-2-35		35	M45x2	30	35	53,1	39	14	46	250
ШПРП-2-42		42	M52x2	36	46	63,5	46	16	55	380
ШПРП-3-8	3	8	M16x1,5	5	8	19,6	24	6	17	31
ШПРП-3-10		10	M18x1,5	7	10	21,9	27		19	44
ШПРП-3-12		12	M20x1,5	8	12	25,4			22	55
ШПРП-3-14		14	M22x1,5	10	14	27,7	31	8	24	70
ШПРП-3-16		16	M24x1,5	12	16	31,2	34		27	85
ШПРП-3-20		20	M30x2	16	20	36,9	38		32	150
ШПРП-3-25		25	M36x2	20	25	47,3	43	10	41	230
ШПРП-3-30		30	M42x2	25	30	53,1	45		46	360
ШПРП-3-38		38	M52x2	32	38	63,5	48		55	610

1. Общие допуски по ГОСТ 30893.1 - m
2. Dн – номинальный наружный диаметр присоединяемой трубы
3. Изделие соответствует ГОСТ 24092

Тройник проходной со стяжной гайкой ТПС

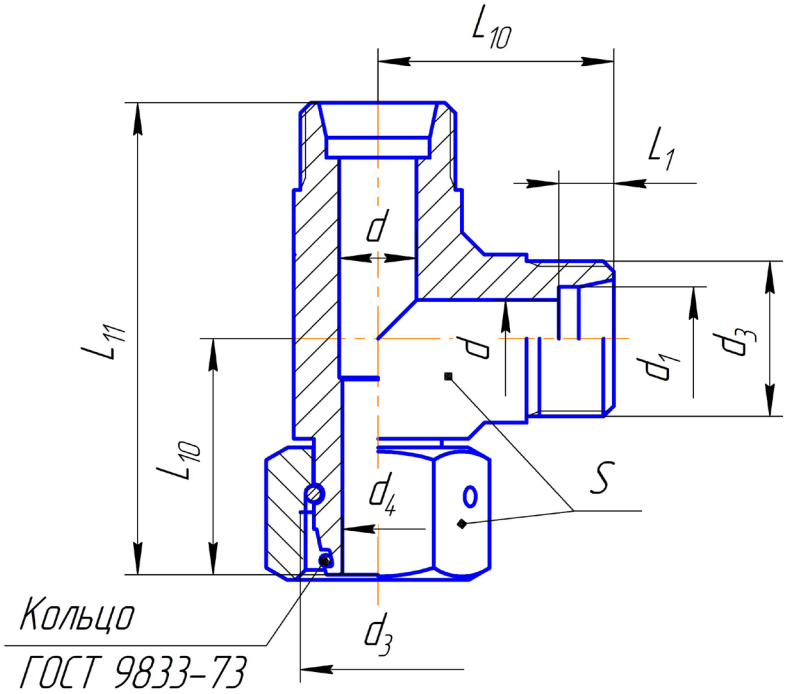

Обозначение	Группа	Dн	d	d_1	d_3	d_4	L_1	L_{10}	L_{11}	S	Кольцо ГОСТ 9833-73	Масса 1000 шт., кг
ТПС-Г-Dн												
ТПС-2-8	2	8	6	8	М14х1,5	5	7,0	26,0	52	17	008-010-14	106
ТПС-2-10		10	8	10	М16х1,5	7		28,0	56	19	009-012-19	136
ТПС-2-12		12	10	12	М18х1,5	8		29,0	58	22	010-013-19	190
ТПС-2-15		15	12	15	М22х1,5	10		32,5	63	27	013-016-19	302
ТПС-2-18		18	15	18	М26х1,5	13	7,5	35,5	71	32	016-019-19	466
ТПС-2-22		22	19	22	М30х2	17		39,5	79	36	020-023-19	618
ТПС-2-28		28	24	28	М36х2	23		43,5	87	41	026-029-19	872
ТПС-2-35		35	30	35	М45х2	29	10,5	51,0	102	50	032-036-25	1332
ТПС-3-8	3	8	5	8	М16х1,5	4	7,0	28,5	57	19	005-007-14	168
ТПС-3-10		10	6	10	М18х1,5	6	7,5	30,5	61	22	008-011-19	236
ТПС-3-12		12	8	12	М20х1,5	8		31,5	63	24	009-012-19	272
ТПС-3-14		14	10	14	М22х1,5	10	8,0	35,5	71	27	010-013-19	346
ТПС-3-16		16	12	16	М24х1,5	11	8,5	36,5	73	30	013-016-19	520
ТПС-3-20		20	16	20	М30х2	14	10,5	43,5	87	36	017-021-25	750
ТПС-3-25		25	20	25	М36х2	19	12,0	49,5	99	46	021-025-25	1310
ТПС-3-30		30	25	30	М42х2	24	13,5	54,5	109	50	026-030-25	1812
ТПС-3-38		38	32	38	М52х2	32	16,0	63,0	126	60	034-038-25	2944

1. Общие допуски по ГОСТ 30893.1 - m
2. Dн – номинальный наружный диаметр присоединяемой трубы
3. Поставляется в комплекте с уплотнительным кольцом

Тройник со стяжной гайкой ТС

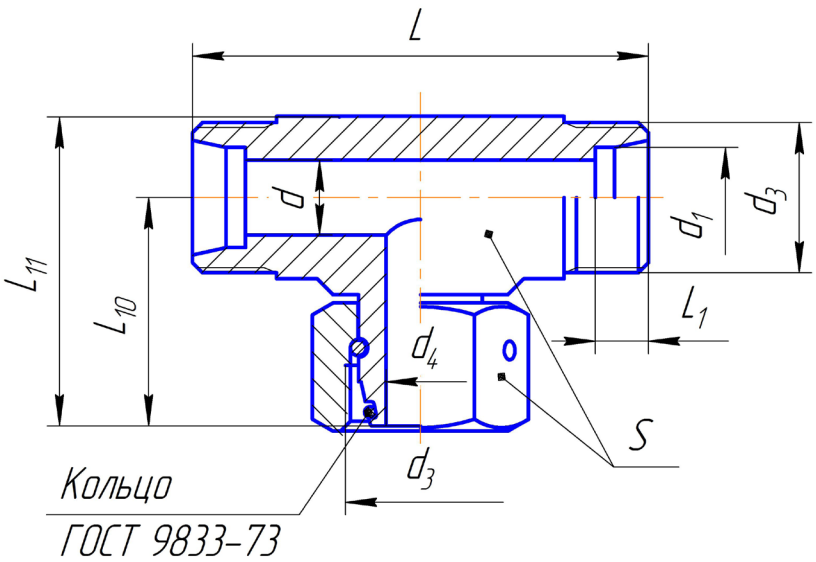

Обозначение	Группа	Dн	d	d_1	d_3	d_4	L	L_1	L_{10}	L_{11}	S	Кольцо ГОСТ 9833-73	Масса 1000 шт., кг
ТС-Г-Dн													
ТС-2-8	2	8	6	8	M14x1,5	5	52	7,0	26,0	34,0	17	008-010-14	79
ТС-2-10		10	8	10	M16x1,5	7	56		28,0	37,0	19	009-012-19	102
ТС-2-12		12	10	12	M18x1,5	8	58		29,0	39,0	22	010-013-19	142
ТС-2-15		15	12	15	M22x1,5	10	63		32,5	44,5	27	013-016-19	226
ТС-2-18		18	15	18	M26x1,5	13	71	7,5	35,5	49,5	32	016-019-19	349
ТС-2-22		22	19	22	M30x2	17	79		39,5	55,5	36	020-023-19	463
ТС-2-28		28	24	28	M36x2	23	87		43,5	62,5	41	026-029-19	654
ТС-2-35		35	30	35	M45x2	29	102	10,5	51,0	74,5	50	032-036-25	999
ТС-3-8	3	8	5	8	M16x1,5	4	57	7,0	28,5	37,5	19	005-007-14	126
ТС-3-10		10	6	10	M18x1,5	6	61	7,5	30,5	40,5	22	008-011-19	177
ТС-3-12		12	8	12	M20x1,5	8	63		31,5	42,5	24	009-012-19	204
ТС-3-14		14	10	14	M22x1,5	10	71	8,0	35,5	47,5	27	010-013-19	259
ТС-3-16		16	12	16	M24x1,5	11	73	8,5	36,5	49,5	30	013-016-19	390
ТС-3-20		20	16	20	M30x2	14	87	10,5	43,5	59,5	36	017-021-25	562
ТС-3-25		25	20	25	M36x2	19	99	12,0	49,5	68,5	46	021-025-25	982
ТС-3-30		30	25	30	M42x2	24	109	13,5	54,5	76,5	50	026-030-25	1359
ТС-3-38		38	32	38	M52x2	32	126	16,0	63,0	90,0	60	034-038-25	2208

1. Общие допуски по ГОСТ 30893.1 - m
2. Dн – номинальный наружный диаметр присоединяемой трубы
3. Поставляется в комплекте с уплотнительным кольцом

Угольник со стяжной гайкой УС

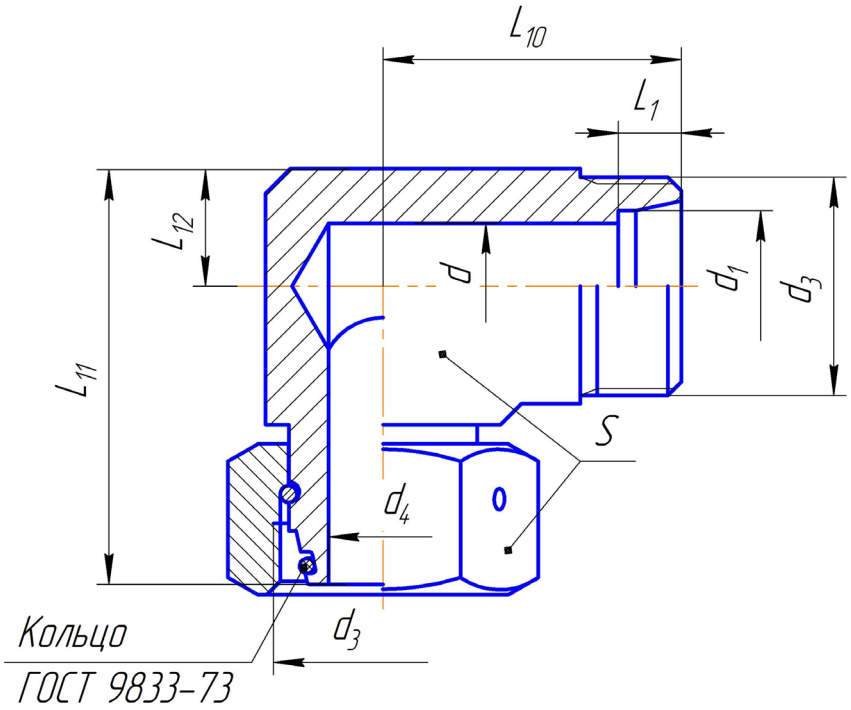

Обозначение	Группа	Dн	d	d_1	d_3	d_4	L_1	L_{10}	L_{11}	L_{12}	S	Кольцо ГОСТ 9833-73	Масса 1000 шт., кг
УС-Г-Dн													
УС-2-8	2	8	6	8	М14х1,5	5	7,0	27,5	30,0	8,0	17	008-010-14	86
УС-2-10		10	8	10	М16х1,5	7		28,5	32,0	9,0	19	009-012-19	116
УС-2-12		12	10	12	М18х1,5	8		29,5	33,5	10,0	22	010-013-19	162
УС-2-15		15	12	15	М22х1,5	10		33,0	38,0	12,0	27	013-016-19	256
УС-2-18		18	15	18	М26х1,5	13	7,5	35,5	42,0	14,0	32	016-019-19	394
УС-2-22		22	19	22	М30х2	17		38,5	47,0	16,0	36	020-023-19	516
УС-2-28		28	24	28	М36х2	23		40,5	52,0	19,0	41	026-029-19	740
УС-2-35		35	30	35	М45х2	29	10,5	48,0	62,5	23,5	50	032-036-25	1186
УС-3-8	3	8	5	8	М16х1,5	4	7,0	30,0	9	37,5	17	005-007-14	130
УС-3-10		10	6	10	М18х1,5	6	7,5	32,0	10	40,5	19	008-011-19	184
УС-3-12		12	8	12	М20х1,5	8		32,5	11	42,5	22	009-012-19	214
УС-3-14		14	10	14	М22х1,5	10	8,0	36,0	12	47,5	24	010-013-19	292
УС-3-16		16	12	16	М24х1,5	11	8,5	36,5	13	49,5	27	013-016-19	414
УС-3-20		20	16	20	М30х2	14	10,5	42,5	16	59,5	32	017-021-25	618
УС-3-25		25	20	25	М36х2	19	12,0	47,5	19	68,5	41	021-025-25	1094
УС-3-30		30	25	30	М42х2	24	13,5	51,5	22	76,5	46	026-030-25	1488
УС-3-38		38	32	38	М52х2	32	16,0	59,0	27	90,0	55	034-038-25	2444

1. Общие допуски по ГОСТ 30893.1 - m
2. Dн – номинальный наружный диаметр присоединяемой трубы
3. Поставляется в комплекте с уплотнительным кольцом

Редуктор поворотный РП

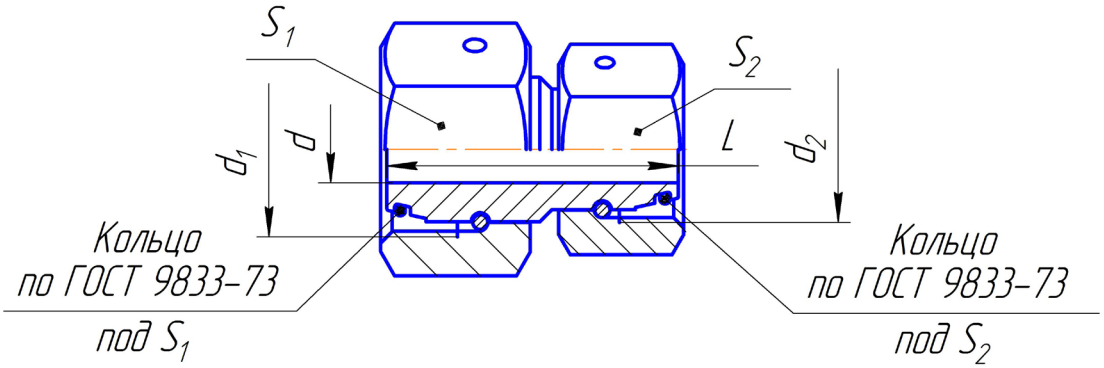

Обозначение	Группа	Dнб	Dнм	d	d_1	d_2	L	S_1	S_2	Кольцо по ГОСТ 9833-73 под S_1	Кольцо по ГОСТ 9833-73 под S_2	Масса 1000 шт., кг
1	2	3	4	5	6	7	8	9	10	11	12	13
РП-Г-Dнб/Г-Dнм												
РП-3-8/2-8	3/2	8	8	4	M16x1,5	M14x1,5	35	19	17	005-007-14	008-010-14	48
РП-2-10/2-8	2/2	10	8	5	M16x1,5	M14x1,5	35	19	17	009-012-19	008-010-14	50
РП-3-10/2-10	3/2	10	10	6	M18x1,5	M16x1,5	37	22	19	008-011-19	009-012-19	63
РП-2-12/2-8	2/2	12	8	5	M18x1,5	M14x1,5	36	22	17	010-013-19	008-010-14	62
РП-2-12/2-10	2/2	12	10	7	M18x1,5	M16x1,5	36	22	19	010-013-19	009-012-19	65
РП-3-12/2-12	3/2	12	12	8	M20x1,5	M18x1,5	37	24	22	009-012-19	010-013-19	85
РП-2-15/2-8	2/2	15	8	5	M22x1,5	M14x1,5	39	27	17	013-016-19	008-010-14	98
РП-2-15/2-10	2/2	15	10	7	M22x1,5	M16x1,5	39	27	19	013-016-19	009-012-19	101
РП-2-15/2-12	2/2	15	12	8	M22x1,5	M18x1,5	38	27	22	013-016-19	010-013-19	108
РП-2-18/2-10	2/2	18	10	7	M26x1,5	M16x1,5	42	32	19	016-019-19	009-012-19	125
РП-2-18/2-12	2/2	18	12	8	M26x1,5	M18x1,5	41	32	22	016-019-19	010-013-19	132
РП-2-18/2-15	2/2	18	15	10	M26x1,5	M22x1,5	41	32	27	016-019-19	013-016-19	155
РП-2-18/3-16	2/3	18	16	11	M26x1,5	M24x1,5	43	32	30	016-019-19	013-016-19	177
РП-2-22/2-12	2/2	22	12	8	M30x2	M18x1,5	45	36	22	020-023-19	010-013-19	195
РП-2-22/2-15	2/2	22	15	10	M30x2	M22x1,5	45	36	27	020-023-19	013-016-19	215
РП-2-22/2-18	2/2	22	18	13	M30x2	M26x1,5	44	36	32	020-023-19	016-019-19	228
РП-2-22/3-20	2/3	22	20	14	M30x2	M30x2	48	36	36	020-023-19	017-021-25	266
РП-2-28/2-15	2/2	28	15	10	M36x2	M22x1,5	49	41	27	026-029-19	013-016-19	143
РП-2-28/2-18	2/2	28	18	13	M36x2	M26x1,5	48	41	32	026-029-19	016-019-19	311
РП-2-28/2-22	2/2	28	22	17	M36x2	M30x2	48	41	36	026-029-19	020-023-19	309
РП-2-28/3-25	2/3	28	25	19	M36x2	M36x2	52	41	46	026-029-19	021-025-25	419

Продолжение таблицы

1	2	3	4	5	6	7	8	9	10	11	12	13
РП-2-35/2-18	2/2	35	18	13	M45x2	M26x1,5	55	50	32	032-036-25	016-019-19	430
РП-2-35/2-22	2/2	35	22	17	M45x2	M30x2	55	50	36	032-036-25	020-023-19	429
РП-2-35/2-28	2/2	35	28	23	M45x2	M36x2	53	50	41	032-036-25	026-029-19	415
РП-2-35/3-30	2/3	35	30	24	M45x2	M42x2	59	50	50	032-036-25	026-030-25	577
РП-3-10/3-8	3/3	10	8	4	M18x1,5	M16x1,5	37	22	19	008-011-19	005-007-14	66
РП-3-12/3-8	3/3	12	8	4	M20x1,5	M16x1,5	39	24	19	009-012-19	005-007-14	82
РП-3-12/3-10	3/3	12	10	6	M20x1,5	M18x1,5	39	24	22	009-012-19	008-011-19	89
РП-3-16/3-10	3/3	16	10	6	M24x1,5	M18x1,5	44	30	22	013-016-19	008-011-19	138
РП-3-16/3-12	3/3	16	12	8	M24x1,5	M20x1,5	43	30	24	013-016-19	009-012-19	143
РП-3-16/2-15	3/2	16	15	10	M24x1,5	M22x1,5	42	30	27	013-016-19	013-016-19	153
РП-3-20/3-12	3/3	20	12	8	M30x2	M20x1,5	50	36	24	017-021-25	009-012-19	204
РП-3-20/3-16	3/3	20	16	11	M30x2	M24x1,5	51	36	30	017-021-25	013-016-19	232
РП-3-20/2-18	3/2	20	18	13	M30x2	M26x1,5	48	36	32	017-021-25	016-019-19	224
РП-3-25/3-16	3/3	25	16	11	M36x2	M24x1,5	57	46	30	021-025-25	013-016-19	224
РП-3-25/3-20	3/3	25	20	14	M36x2	M30x2	58	46	36	021-025-25	017-021-25	364
РП-3-25/2-22	3/2	25	22	17	M36x2	M30x2	54	46	36	021-025-25	020-023-19	475
РП-3-30/3-16	3/3	30	16	11	M42x2	M24x1,5	62	50	30	026-030-25	013-016-19	475
РП-3-30/3-20	3/3	30	20	14	M42x2	M30x2	63	50	36	026-030-25	017-021-25	500
РП-3-30/3-25	3/3	30	25	19	M42x2	M36x2	63	50	46	026-030-25	021-025-25	589
РП-3-30/2-28	3/2	30	28	23	M42x2	M36x2	57	50	41	026-030-25	026-029-19	476
РП-3-38/3-20	3/3	38	20	14	M52x2	M30x2	72	60	36	034-038-25	017-021-25	671
РП-3-38/3-25	3/3	38	25	19	M52x2	M36x2	72	60	46	034-038-25	021-025-25	759
РП-3-38/3-30	3/3	38	30	24	M52x2	M42x2	71	60	50	034-038-25	026-030-25	767
РП-3-38/2-35	3/2	38	35	29	M52x2	M45x2	64	60	50	034-038-25	032-036-25	662

1. Общие допуски по ГОСТ 30893.1 - m
2. Dн – номинальный наружный диаметр присоединяемой трубы
3. Поставляется в комплекте с уплотнительными кольцами

Соединение поворотное СП1

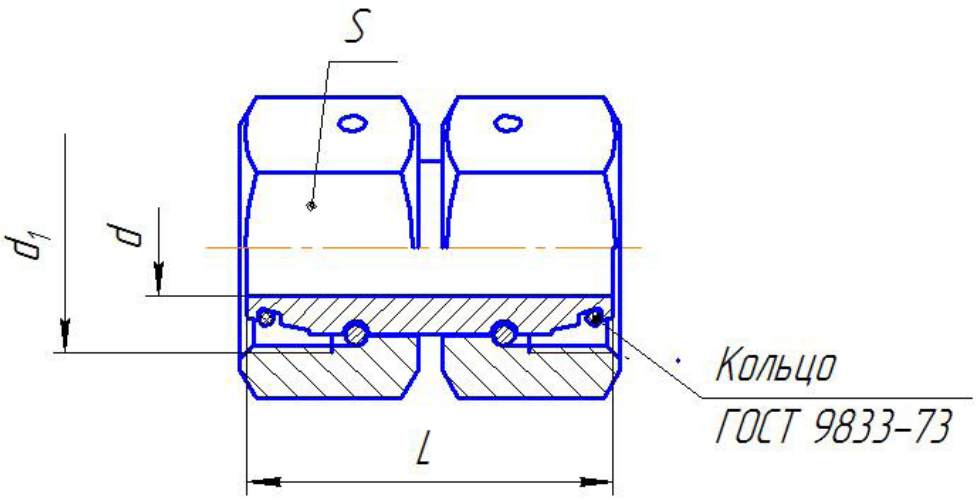

Обозначение	Группа	Dн	d	d_1	L	S	Кольцо ГОСТ 9833-73	Масса 1000 шт., кг
СП1-Г-Dн								
СП1-2-8	2	8	5	М14х1,5	33	17	008-010-14	41
СП1-2-10		10	7	М16х1,5	35	19	009-012-19	53
СП1-2-12		12	8	М18х1,5		22	010-013-19	71
СП1-2-15		15	10	М22х1,5	38	27	013-016-19	129
СП1-2-18		18	13	М26х1,5	40	32	016-019-19	165
СП1-2-22		22	17	М30х2	44	36	020-023-19	243
СП1-2-28		28	23	М36х2	46	41	026-029-19	319
СП1-2-35		35	29	М45х2	52	50	032-036-25	449
СП1-2-42		42	34	М52х2	52	60	040-044-25	737
СП1-3-8	3	8	4	М16х1,5	36	19	005-007-14	54
СП1-3-10		10	6	М18х1,5	38	22	008-011-19	74
СП1-3-12		12	8	М20х1,5		24	009-012-19	95
СП1-3-14		14	10	М22х1,5	44	27	010-013-19	131
СП1-3-16		16	11	М24х1,5		30	013-016-19	172
СП1-3-20		20	14	М30х2	52	36	017-021-25	261
СП1-3-25		25	19	М36х2	58	46	021-025-25	477
СП1-3-30		30	24	М42х2	62	50	026-030-25	605
СП1-3-38		38	32	М52х2	69	60	034-038-25	826

1. Общие допуски по ГОСТ 30893.1 - m
2. Dн – номинальный наружный диаметр присоединяемой трубы
3. Поставляется в комплекте с уплотнительными кольцами

Штуцер ввертной метрический ШВМ

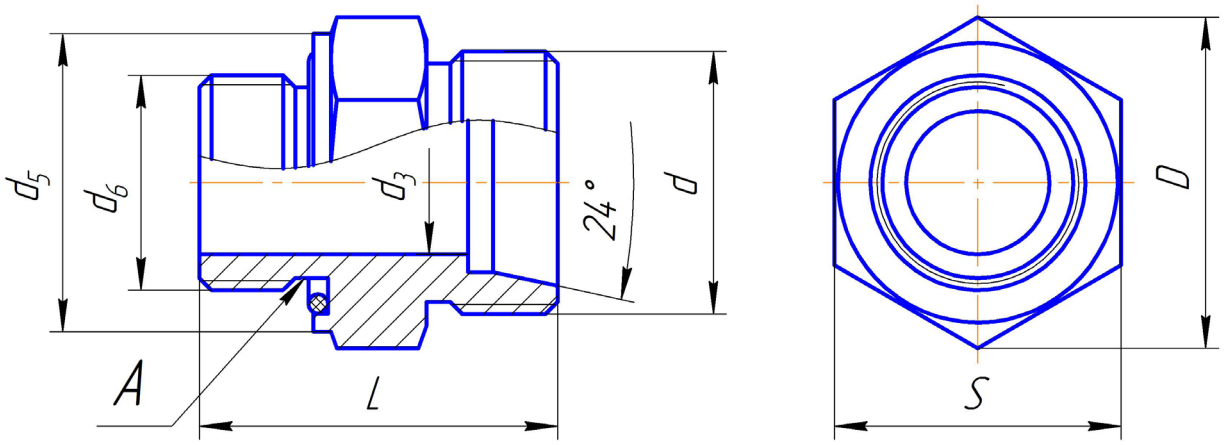

Обозначение	Группа	$D_н$	d	d_3	d_5	d_6	D	L	S	Масса 1000 шт., кг	Кольцо по ГОСТ 9833 в канавку А
ШВМ-Г-$D_н$-D											
ШВМ-2-8-М12х1,5	2	8	М14х1,5	6	17,0	М12х1,5	19,6	29,0	17	22	011-014-19
ШВМ-2-10-М14х1,5		10	М16х1,5	7	19,0	М14х1,5	21,9	30,0	19	30	013-016-19
ШВМ-2-12-М16х1,5		12	М18х1,5	9	21,4	М16х1,5	25,4	31,5	22	40	015-018-19
ШВМ-2-15-М18х1,5		15	М22х1,5	11	23,4	М18х1,5	27,7	35,0	24	53	017-020-19
ШВМ-2-18-М22х1,5		18	М26х1,5	14	27,0	М22х1,5	31,2	36,0	27	75	021-024-19
ШВМ-2-22-М22х1,5		22	М30х2	18	31,0	М26х1,5	36,9	40,0	32	106	025-028-19
ШВМ-2-28-М33х2		28	М36х2	23	39,5	М33х2	47,3	43,0	41	168	032-036-25
ШВМ-2-35-М42х2		35	М45х2	30	49,0	М42х2	57,7	48,0	50	310	042-046-25
ШВМ-3-8-М14х1,5	3	8	М16х1,5	5	19,0	М14х1,5	21,9	34,0	19	41	013-016-19
ШВМ-3-10-М16х1,5		10	М18х1,5	7	21,0	М16х1,5	25,4	34,5	22	53	015-018-19
ШВМ-3-12-М18х1,5		12	М20х1,5	8	23,0	М18х1,5	27,7	36,5	24	69	017-020-19
ШВМ-3-14-М20х1,5		14	М22х1,5	10	25,0	М20х1,5	31,2	41	27	94	019-022-19
ШВМ-3-16-М22х1,5		16	М24х1,5	12	27,0	М22х1,5				100	021-024-19
ШВМ-3-20-М27х2		20	М30х2	16	32,0	М27х2	36,9	47,0	32	155	026-029-19
ШВМ-3-25-М33х2		25	М36х2	20	40,0	М33х2	47,3	53,0	41	276	032-036-25
ШВМ-3-30-М42х2		30	М42х2	25	49,0	М42х2	57,7	57,0	50	441	042-046-25
ШВМ-3-38-М48х2		38	М52х2	32	55,0	М48х2	63,5	64,0	55	611	048-052-25

1. Общие допуски по ГОСТ 30893.1 - m
2. Dн – номинальный наружный диаметр присоединяемой трубы
3. Изделие соответствует ГОСТ 24074
4. Поставляется в комплекте с уплотнительным кольцом

Штуцер ввертной трубный ШВТ

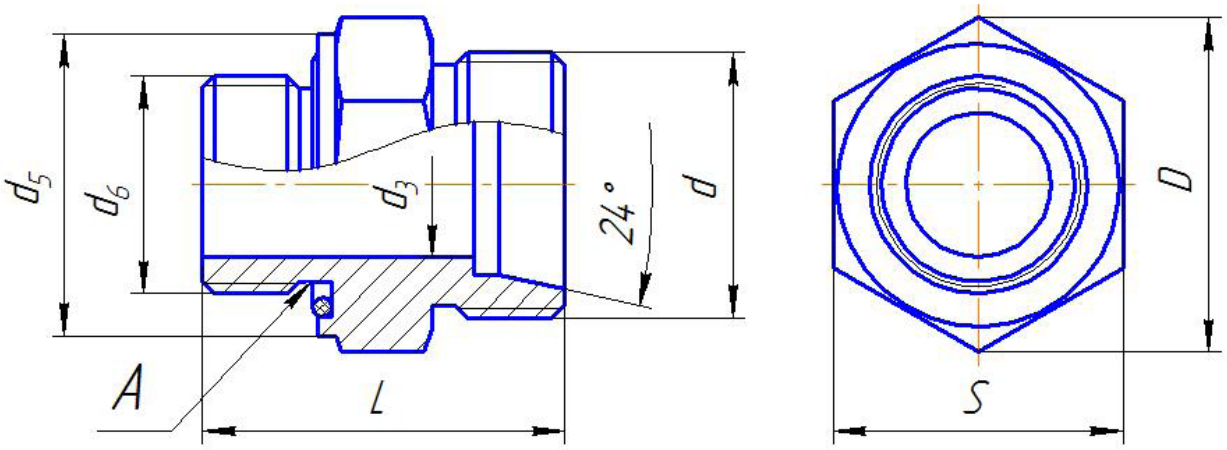

Обозначение	Группа	$D_н$	d	$d_з$	d_5	d_6	D	L	S	Масса 1000 шт, кг	Кольцо ГОСТ 9833
ШВТ-Г-Dн-Dт	2										
ШВТ-2-8-G 1/4		8	M14x1,5	7	19	G 1/4-A	19,6	29	19	22	013-016-19
ШВТ-2-10-G 1/4		10	M16x1,5				21,9	30		30	
ШВТ-2-12-G 3/8		12	M18x1,5	9	22	G 3/8-A	25,4	32	22	40	016-019-19
ШВТ-2-15-G 1/2		15	M22x1,5	14	26,5	G 1/2-A	27,7	35	27	53	020-023-19
ШВТ-2-18-G 1/2		18	M26x1,5				31,2	36		75	
ШВТ-2-22-G 3/4		22	M30x2	18	31,5	G 3/4-A	36,9	40	32	106	025-028-19
ШВТ-2-28-G 3/4		28	M36x2	18	40	G 3/4-A	47,3	41	41	159	032-036-25
ШВТ-2-28-G 1		28	M36x2	23	40	G 1-A	47,3	43	41	168	032-036-25
ШВТ-2-35-G 1 1/4		35	M45x2	30	49	G 1 1/4-A	57,7	48	50	310	041-045-25
ШВТ-2-42-G 1 1/2		42	M52x2	36	54	G 1 1/2-A	63,5	52	55	343	046-050-25
ШВТ-3-8-G 1/4	3	8	M16x1,5	5	19	G 1/4-A	21,9	34	19	41	013-016-19
ШВТ-3-10-G 3/8		10	M18x1,5	7	22	G 3/8-A	25,4	35	22	53	016-019-19
ШВТ-3-12-G 3/8		12	M20x1,5	8				37		69	
ШВТ-3-12-G 1/2		12	M20x1,5		26,5	G 1/2-A	31,2	39	27	99	020-023-19
ШВТ-3-14-G 1/2		14	M22x1,5	10				41		96	
ШВТ-3-16-G 3/8		16	M24x1,5	8		G 3/8-A				83	
ШВТ-3-16-G 1/2		16	M24x1,5	12		G 1/2-A				100	
ШВТ-3-20-G 3/4		20	M30x2	16	31,5	G 3/4-A	36,9	47	32	155	025-028-19
ШВТ-3-25-G 3/4		25	M36x2	16	40	G 3/4-A	47,3	51	41	255	032-036-25
ШВТ-3-25-G 1		25	M36x2	20	40	G 1-A	47,3	53	41	276	032-036-25
ШВТ-3-30-G 1 1/4		30	M42x2	25	49	G 1 1/4-A	57,7	57	50	441	041-045-25
ШВТ-3-38-G 1 1/2		38	M52x2	32	54	G 1 1/2-A	63,5	64	55	611	046-050-25

1. Общие допуски по ГОСТ 30893.1 - m
2. Dн – номинальный наружный диаметр присоединяемой трубы
3. Изделие соответствует ГОСТ 24074
4. Поставляется в комплекте с уплотнительным кольцом

Соединитель поворотный метрический СПМ

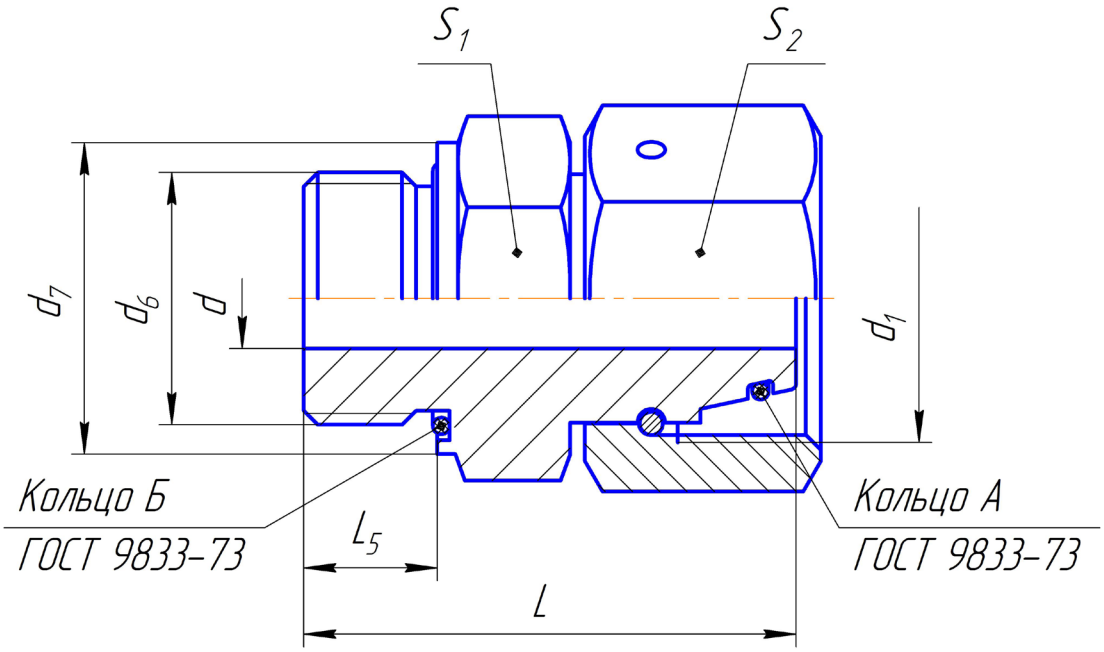

Обозначение	Группа	$D_н$	d	d_1	d_6	d_7	L	L_5	S_1	S_2	Кольцо А	Кольцо Б	Масса 1000 шт., кг
СП-Г-$D_н$/$P_м$													
СП-2-8/М12	2	8	5	М14х1,5	М12х1,5	17	35	12	17	17	008-010-14	011-014-19	45
СП-2-10/М14		10	7	М16х1,5	М14х1,5	19	36		19	19	009-012-19	013-016-19	57
СП-2-12/М16		12	8	М18х1,5	М16х1,5	22	38		22	22	010-013-19	015-018-19	82
СП-2-12/М22					М22х1,5	27	41	14	27			021-024-19	92
СП-2-15/М18		15	10	М22х1,5	М18х1,5	24	42	12	24	27	013-016-19	017-020-19	113
СП-2-15/М22					М22х1,5	27		14	27			021-024-19	142
СП-2-18/М22		18	13	М26х1,5	М22х1,5	27	43		27	32	016-019-19		148
СП-2-22/М26		22	17	М30х2	М26х1,5	32	48	16	32	36	020-023-19	025-028-19	203
СП-2-28/М33		28	23	М36х2	М33х2	40	52	18	41	41	026-029-19	032-036-25	289
СП-2-35/М42		35	29	М45х2	М42х2	50	58	20	50	50	032-036-25	042-046-25	511
СП-3-8/М14	3	8	4	М16х1,5	М14х1,5	19	40	12	19	19	005-007-14	013-016-19	65
СП-3-10/М16		10	6	М18х1,5	М16х1,5	22	41		22	22	008-011-19	015-018-19	91
СП-3-12/М18		12	8	М20х1,5	М18х1,5		43			24	009-012-19	017-020-19	112
СП-3-14/М20		14	10	М22х1,5	М20х1,5	27	49	14	27	27	010-013-19	019-022-19	153
СП-3-16/М22		16	11	М24х1,5	М22х1,5					30	013-016-19	021-024-19	174
СП-3-20/М27		20	14	М30х2	М27х2	32	57	16	32	36	017-021-25	026-029-19	274
СП-3-25/М33		25	19	М36х2	М33х2	40	64	18	41	46	021-025-25	032-036-25	497
СП-3-30/М42		30	24	М42х2	М42х2	50	68	20	50	50	026-030-25	042-046-25	691
СП-3-38/М48		38	32	М52х2	М48х2	55	77	22	55	60	034-038-25	048-052-25	957

1. Общие допуски по ГОСТ 30893.1 - m
2. Dн – номинальный наружный диаметр присоединяемой трубы
3. Поставляется в комплекте с уплотнительными кольцами

Соединитель поворотный трубный СПТ

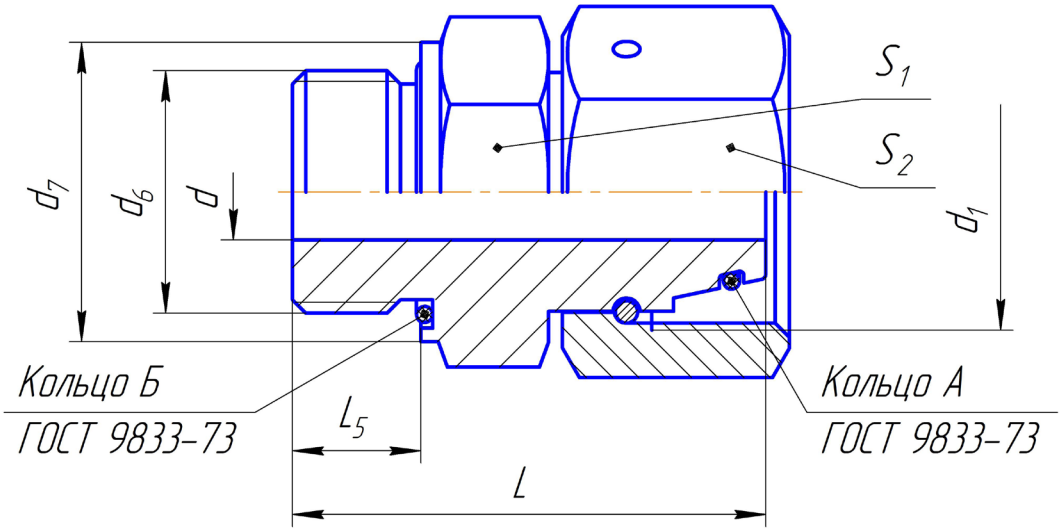

Обозначение	Группа	$D_н$ *	d	d_1	d_6	d_7	L	L_5	S_1	S_2	Кольцо А	Кольцо Б	Масса 1000 шт., кг
СП-Г-$D_н$/$P_т$													
СП-2-8/G 1/4	2	8	5	M14x1,5	G 1/4-A	19	35	12	19	17	008-010-14	013-016-19	28
СП-2-10/G 1/4		10	7	M16x1,5			36			19	009-012-19		54
СП-2-10/G 3/8					G 3/8-A	22	38		22			016-019-19	70
СП-2-12/G 3/8		12	8	M18x1,5						22	010-013-19		95
СП-2-12/G 1/4					G 1/4-A	19	36		19			013-016-19	65
СП-2-12/G 1/2					G 1/2-A	27	40	14	27			020-023-19	114
СП-2-15/G 1/2		15	10	M22x1,5			42			27	013-016-19		137
СП-2-18/G 1/2		18	13	M26x1,5						32	016-019-19		143
СП-2-18/G 3/4					G 3/4-A	32	46	16	32			025-028-19	182
СП-2-22/G 3/4		22	17	M30x2			48			36	020-023-19		200
СП-2-28/G1		28	23	M36x2	G 1-A	40	52	18	41	41	026-029-19	032-036-25	289
СП-2-35/G1 1/4		35	29	M45x2	G 1 1/4-A	50	58	20	50	50	032-036-25	041-045-25	500
СП-3-8/G 1/4	3	8	4	M16x1,5	G 1/4-A	19	40	12	19	19	005-007-14	013-016-19	64
СП-3-10/G 3/8		10	6	M18x1,5	G 3/8-A	22	41		22	22	008-011-19	016-019-19	93
СП-3-12/G 3/8		12	8	M20x1,5			43			24	009-012-19		100
СП-3-12/G 1/4					G 1/4-A	19	40		19			013-016-19	140
СП-3-12/G 1/2					G 1/2-A	27	49	14	27			020-023-19	140
СП-3-14/G 1/2		14	10	M22x1,5						27	010-013-19		157
СП-3-16/G 1/2		16	11	M24x1,5						30	013-016-19		170
СП-3-20/G 3/4		20	14	M30x2	G 3/4-A	32	57	16	32	36	017-021-25	025-028-19	273
СП-3-25/G1		25	19	M36x2	G 1-A	40	64	18	41	46	021-025-25	032-036-25	493
СП-3-30/G1 1/4		30	24	M42x2	G 1 1/4-A	50	68	20	50	50	026-030-25	041-045-25	691
СП-3-38/G1 1/2		38	32	M52x2	G 1 1/2-A	55	77	22	55	60	034-038-25	046-050-25	934

1. Общие допуски по ГОСТ 30893.1 - m
2. Dн – номинальный наружный диаметр присоединяемой трубы
3. Поставляется в комплекте с уплотнительными кольцами

Колено «Банджо» КБ

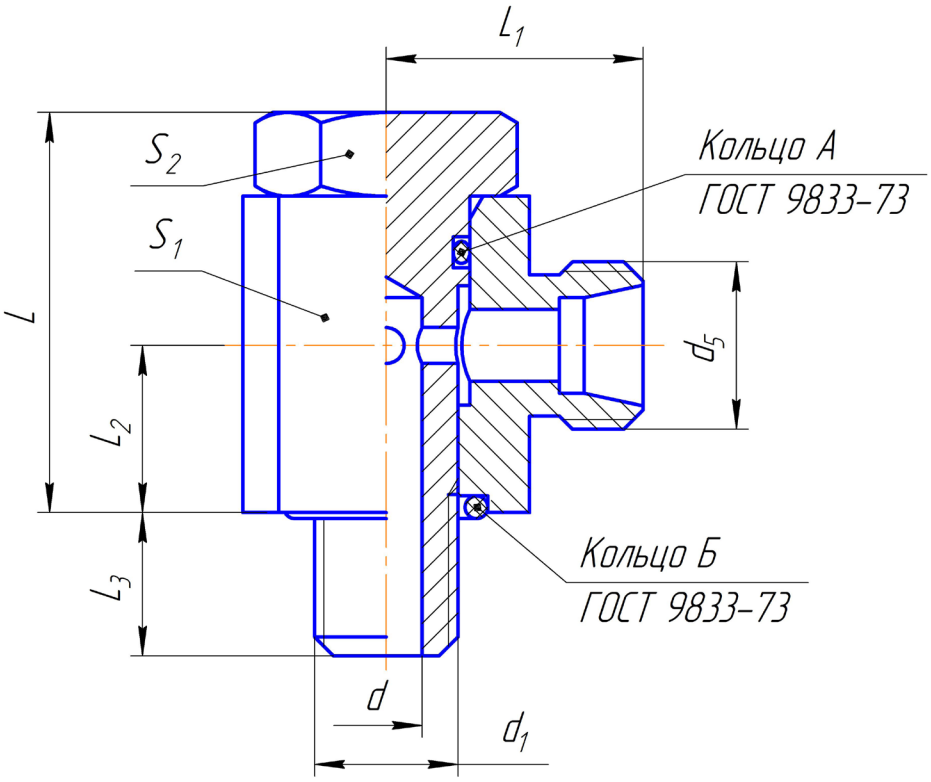

Обозначение	Группа	$D_н$	d	d_1	d_5	L	L_1	L_2	L_3	S_1	S_2	Кольцо А	Кольцо Б	Масса 1000 шт., кг
КБ-Г-$D_н$/$P_м$														
КБ-2-8/М12	2	8	6,0	М12х1,5	М14х1,5	33	21,5	13	12	22	19	011-014-19	014-017-19	97
КБ-2-10/М14		10		М14х1,5	М16х1,5		22,5			24	22	014-017-19	016-019-19	104
КБ-2-12/М16		12	7,5	М16х1,5	М18х1,5	38	25,0	15		27	24	016-019-19	018-021-19	180
КБ-2-15/М18		15	9,0	М18х1,5	М22х1,5	42	27,5	18		30	27	019-022-19	020-023-19	244
КБ-2-18/М22		18	12,0	М22х1,5	М26х1,5	48	28,5	20	14	32	30	022-025-19	024-027-19	327
КБ-2-22/М26		22	17,0	М26х1,5	М30х2	55	35,0	23	16	41	36	027-030-19	028-031-19	573
КБ-2-28/М33		28	21,0	М33х2	М36х2	65	39,5	26	18	50	46	036-040-25	036-040-25	1017
КБ-2-35/М42		35	27,0	М42х2	М45х2	76	46,5	31	20	60	55	045-049-25	045-049-25	1512
КБ-3-8/М14	3	8	6,0	М14х1,5	М16х1,5	34	23,5	13	12	22	22	014-017-19	016-019-19	110
КБ-3-10/М16		10	7,5	М16х1,5	М18х1,5	37	26,0	15		27	24	016-019-19	018-021-19	186
КБ-3-12/М18		12	9,0	М18х1,5	М20х1,5	41	27,5	16			27	019-022-19	020-023-19	246
КБ-3-14/М20		14	10,0	М20х1,5	М22х1,5	44	30,5	18	14	32	30	022-025-19	022-025-19	322
КБ-3-16/М22		16	12,0	М22х1,5	М24х1,5	48		19			32	024-027-19	024-027-19	327
КБ-3-20/М27		20	16,0	М27х2	М30х2	54	37,0	23	16	41	36	027-031-19	030-034-25	598
КБ-3-25/М33		25	21,0	М33х2	М36х2	67	43,5	29	18	50	46	036-040-25	036-040-25	1055
КБ-3-30/М42		30	27,0	М42х2	М42х2	75	50,5	31	20	60	55	045-049-25	045-049-25	15721
КБ-3-38/М48		38	34,0	М48х2	М52х2	87	57,5	37	22	70	60	050-054-25	051-055-25	2317

1. Общие допуски по ГОСТ 30893.1 - m
2. Dн – номинальный наружный диаметр присоединяемой трубы
3. Поставляется в комплекте с уплотнительными кольцами

Тройник «Банджо» ТБ

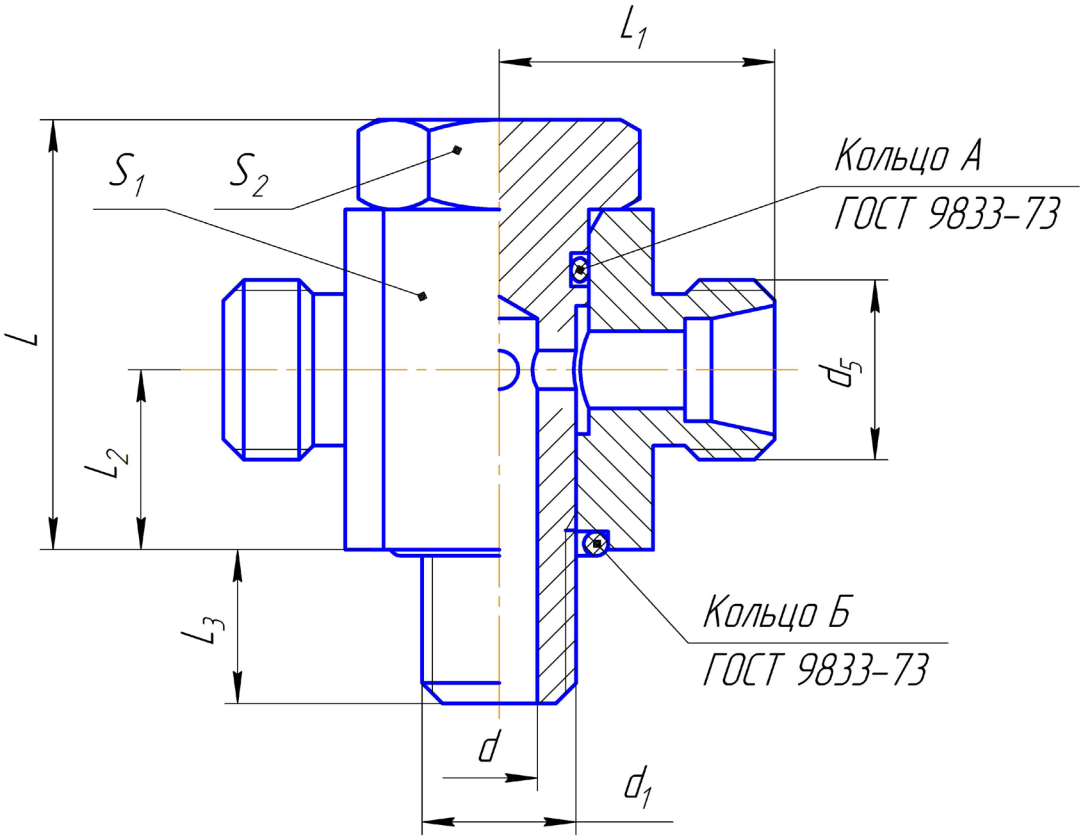

Обозначение	Группа	$D_н$	d	d_1	d_5	L	L_1	L_2	L_3	S_1	S_2	Кольцо А	Кольцо Б	Масса 1000 шт., кг
ТБ-2-$D_н$/$P_м$														
ТБ-2-8/М12	2	8	6,0	М12х1,5	М14х1,5	33	21,5	13	12	22	19	011-014-19	014-017-19	104
ТБ-2-10/М14		10		М14х1,5	М16х1,5		22,5			24		014-017-19	016-019-19	112
ТБ-2-12/М16		12	7,5	М16х1,5	М18х1,5	38	25,0	15		27	24	016-019-19	018-021-19	192
ТБ-2-15/М18		15	9,0	М18х1,5	М22х1,5	42	27,5	18		30	27	019-022-19	020-023-19	258
ТБ-2-18/М22		18	12,0	М22х1,5	М26х1,5	47	28,5	20	14	32	30	022-025-19	024-027-19	337
ТБ-2-22/М26		22	17,0	М26х1,5	М30х2	55	35,0	23	16	41	36	027-030-19	028-031-19	589
ТБ-2-28/М33		28	21,0	М33х2	М36х2	68	39,5	26	18	50	46	036-040-25	036-040-25	1072
ТБ-2-35/М42		35	27,0	М42х2	М45х2	78	46,5	31	20	60	55	045-049-25	045-049-25	1778
ТБ-3-8/М14	3	8	6,0	М14х1,5	М16х1,5	34	23,5	13	12	22	22	014-017-19	016-019-19	123
ТБ-3-10/М16		10	7,5	М16х1,5	М18х1,5	37	26,0	15		27	24	016-019-19	018-021-19	200
ТБ-3-12/М18		12	9,0	М18х1,5	М20х1,5	41	27,5	16			27	019-022-19	020-023-19	261
ТБ-3-14/М20		14	10,0	М20х1,5	М22х1,5	44	30,5	18	14	32	30	022-025-19	022-025-19	334
ТБ-3-16/М22		16	12,0	М22х1,5	М24х1,5	48		19			32	024-027-19	024-027-19	351
ТБ-3-20/М27		20	16,0	М27х2	М30х2	54	37,0	23	16	41	36	027-031-19	030-034-25	629
ТБ-3-25/М33		25	21,0	М33х2	М36х2	67	43,5	29	18	50	46	036-040-25	036-040-25	1106
ТБ-3-30/М42		30	27,0	М42х2	М42х2	75	50,5	31	20	60	55	045-049-25	045-049-25	1843
ТБ-3-38/М48		38	34,0	М48х2	М52х2	87	57,5	37	22	70	60	050-054-25	051-055-25	2744

1. Общие допуски по ГОСТ 30893.1 - m
2. Dн – номинальный наружный диаметр присоединяемой трубы
3. Поставляется в комплекте с уплотнительным кольцом

Тройник проходной ТП

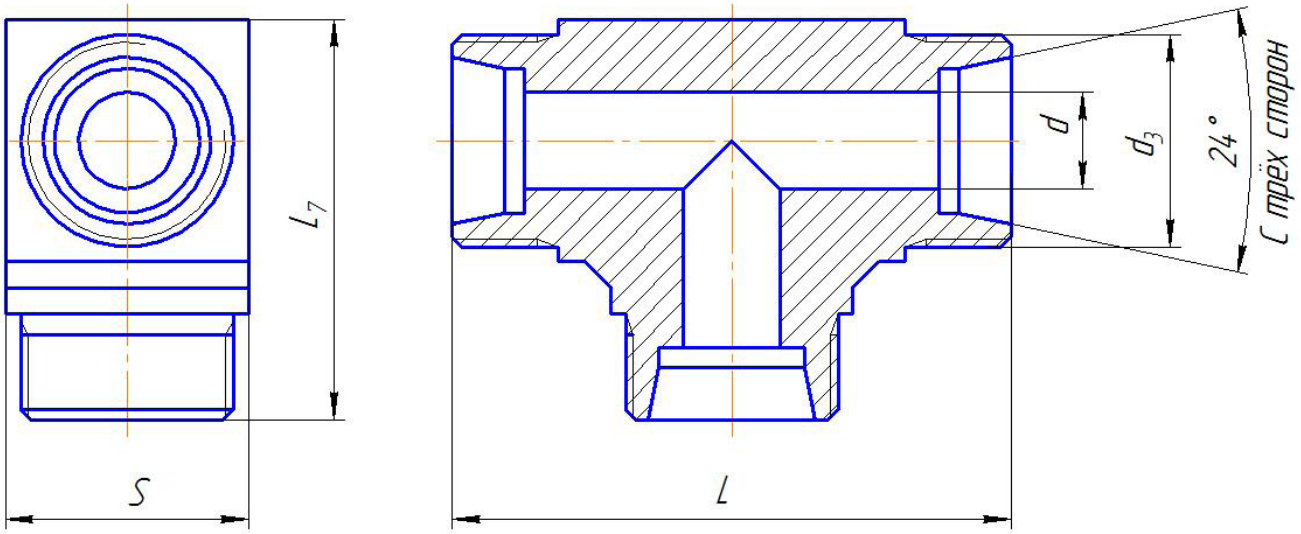

Обозначение	Группа	Dн	d	d_3	L,	L_7	S	Масса 1000 шт., кг
ТП-Г-Dн								
ТП-2-8	2	8	6	М14х1,5	42	29	17	53
ТП-2-10		10	8	М16х1,5	44	31	19	48
ТП-2-12		12	10	М18х1,5	48	34	22	65
ТП-2-15		15	12	М22х1,5	56	40	27	106
ТП-2-18		18	15	М26х1,5	62	45	32	179
ТП-2-22		22	19	М30х2	70	51	36	225
ТП-2-28		28	24	М36х2	76	57	41	396
ТП-2-35		35	30	М45х2	90	68	50	568
ТП-2-42		42	36	М52х2	102	74	50	905
ТП-3-8	3	8	5	М16х1,5	48	33	19	70
ТП-3-10		10	7	М18х1,5	50	35	22	91
ТП-3-12		12	8	М20х1,5	58	40	24	117
ТП-3-14		14	10	М22х1,5	60	42	27	136
ТП-3-16		16	12	М24х1,5	66	46	30	202
ТП-3-20		20	16	М30х2	74	53	36	289
ТП-3-25		25	20	М36х2	84	61	46	545
ТП-3-30		30	25	М42х2	98	71	50	758
ТП-3-38		38	32	М52х2	114	84	60	1264

1. Общие допуски по ГОСТ 30893.1 - m
2. Dн – номинальный наружный диаметр присоединяемой трубы
3. Изделие соответствует ГОСТ 21862

Угольник проходной УП

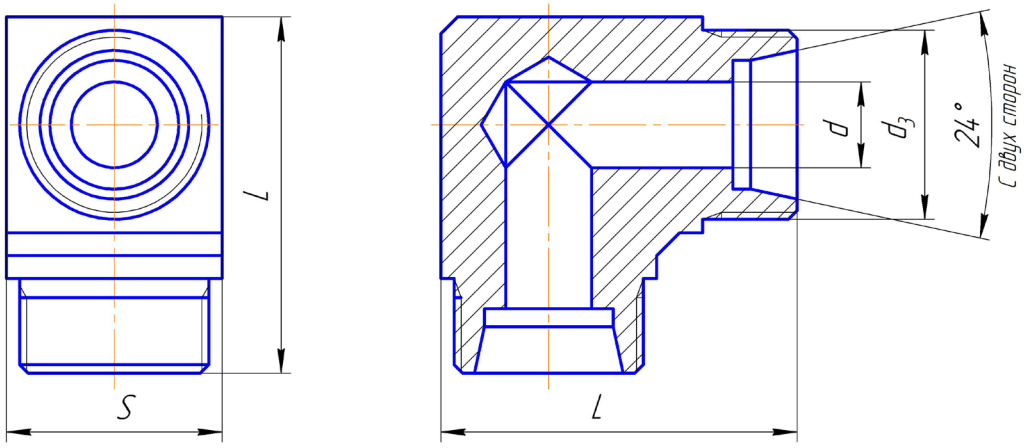

Обозначение	Группа	Dн	d	d_3	L	S	Масса 1000 шт., кг
УП-Г-Dн							
УП-2-8	2	8	6	M14x1,5	29	17	43
УП-2-10		10	8	M16x1,5	31	19	54
УП-2-12		12	10	M18x1,5	34	22	80
УП-2-15		15	12	M22x1,5	40	27	81
УП-2-18		18	15	M26x1,5	45	32	140
УП-2-22		22	19	M30x2	51	36	178
УП-2-28		28	24	M36x2	57	41	340
УП-2-35		35	30	M45x2	68	50	458
УП-2-42		42	36	M52x2	75	50	776
УП-3-8	3	8	5	M16x1,5	33	19	74
УП-3-10		10	7	M18x1,5	35	22	97
УП-3-12		12	8	M20x1,5	40	24	137
УП-3-14		14	10	M22x1,5	42	27	145
УП-3-16		16	12	M24x1,5	46	30	162
УП-3-20		20	16	M30x2	53	36	221
УП-3-25		25	20	M36x2	61	46	424
УП-3-30		30	25	M42x2	71	50	603
УП-3-38		38	32	M52x2	84	60	1010

1. Общие допуски по ГОСТ 30893.1 - m
2. Dн – номинальный наружный диаметр присоединяемой трубы
3. Изделие соответствует ГОСТ 21859

Соединитель с внутренней метрической резьбой ПР2

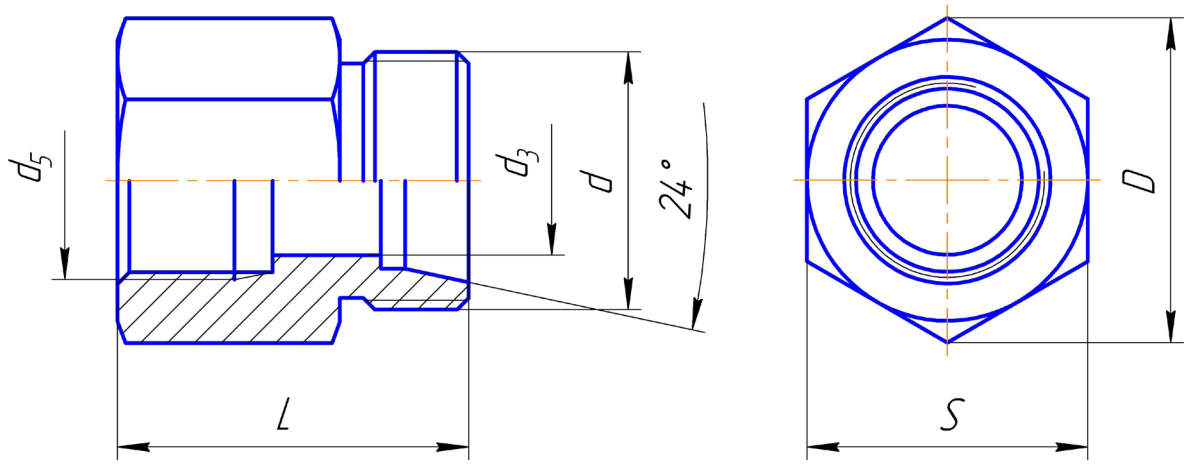

Обозначение	Группа	Dн	d	d_3	d_5	D	L	S	Масса 1000 шт., кг
ПР2-Г-Dн-d									
ПР2-2-8-М12х1,5	2	8	М14х1,5	6	М12х1,5	19,6	31	17	32
ПР2-2-10-М14х1,5		10	М16х1,5	7	М14х1,5	21,9	32	19	39
ПР2-2-12-М16х1,5		12	М18х1,5	9	М16х1,5	25,4	33	22	52
ПР2-2-15-М18х1,5		15	М22х1,5	11	М18х1,5	31,2	35	27	68
ПР2-2-18-М22х1,5		18	М26х1,5	14	М22х1,5	36,9	37	32	111
ПР2-2-22-М26х1,5		22	М30х2	18	М26х1,5	41,6	42	36	123
ПР2-2-28-М33х2		28	М36х2	23	М33х2	47,3	45	41	211
ПР2-2-35-М42х2		35	М45х2	30	М42х2	57,7	51	50	459
ПР2-3-8-М14х1,5	3	8	М16х1,5	5	М14х1,5	21,9	33	19	42
ПР2-3-10-М16х1,5		10	М18х1,5	7	М16х1,5	25,4	34	22	58
ПР2-3-12-М18х1,5		12	М20х1,5	8	М18х1,5	27,7	35	24	70
ПР2-3-14-М20х1.5		14	М22х1,5	10	М20х1,5	31,2	39	27	95
ПР2-3-16-М22х1,5		16	М24х1,5	12	М22х1,5	34,6		30	114
ПР2-3-20-М27х2		20	М30х2	16	М27х2	41,6	45	36	189
ПР2-3-25-М33х2		25	М36х2	20	М33х2	53,1	49	46	235
ПР2-3-30-М42х2		30	М42х2	25	М42х2	57,7	55	50	490
ПР2-3-38-М48х2		38	М52х2	32	М48х2	69,3	59	60	597

1. Общие допуски по ГОСТ 30893.1 - m
2. Dн – номинальный наружный диаметр присоединяемой трубы

Соединитель с внутренней трубной резьбой ПРЗ

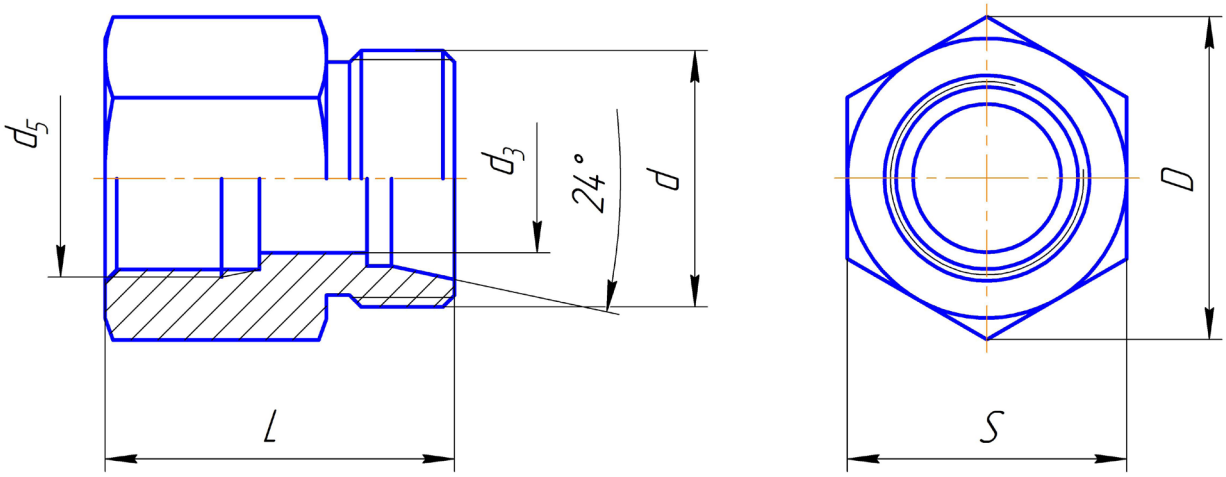

Обозначение	Группа	$D_н$	d	d_3	d_5	D	L	S	Масса 1000 шт., кг
ПРЗ-Г-Dн/G									
ПРЗ-2-8-1/4	2	8	M14x1,5	6	G 1/4-A	21,9	31	19	39
ПРЗ-2-8-3/8					G 3/8-A	27,7		24	61
ПРЗ-2-8-1/2					G 1/2-A	31,2		27	80
ПРЗ-2-10-1/4		10	M16x1,5	7	G 1/4-A	21,9	32	19	40
ПРЗ-2-10-3/8					G 3/8-A	27,7		24	63
ПРЗ-2-10-1/2					G 1/2-A	31,2		27	81
ПРЗ-2-12-3/8		12	M18x1,5	9	G 3/8-A	27,7	33	24	64
ПРЗ-2-12-1/2					G 1/2-A	31,2		27	83
ПРЗ-2-15-1/2		15	M22x1,5	11			35		87
ПРЗ-2-18-3/8		18	M26x1,5	14	G 3/8-A		37		95
ПРЗ-2-18-1/2					G 1/2-A				89
ПРЗ-2-22-3/4		22	M30x2	18	G 3/4-A	41,6	42	36	173
ПРЗ-2-28/1		28	M36x2	23	G 1-A	47,3	45	41	211
ПРЗ-2-35-1 1/4		35	M45x2	30	G 1 1/4-A	63,5	51	55	469
ПРЗ-3-8-1/4	3	8	M16x1,5	5	G 1/4-A	21,9	33	19	47
ПРЗ-3-10-3/8		10	M18x1,5	7	G 3/8-A	27,7	34	24	68
ПРЗ-3-12-3/8		12	M20x1,5	8			35		71
ПРЗ-3-12-1/2					G 1/2-A	34,6		30	121
ПРЗ-3-14-1/2		14	M22x1,5	10			39		125
ПРЗ-3-16-1/2		16	M24x1,5	12					126
ПРЗ-3-20-3/4		20	M30x2	16	G 3/4-A	41,6	45	36	196
ПРЗ-3-25/1		25	M36x2	20	G 1-A	47,3	49	41	246
ПРЗ-3-30-1 1/4		30	M42x2	25	G 1 1/4-A	63,5	55	55	537
ПРЗ-3-38-1 1/2		38	M48x2	32	G 1 1/2	69,3	59	60	649

1. Общие допуски по ГОСТ 30893.1 - m
2. Dн – номинальный наружный диаметр присоединяемой трубы

Переходник резьбовой трубный ПР1

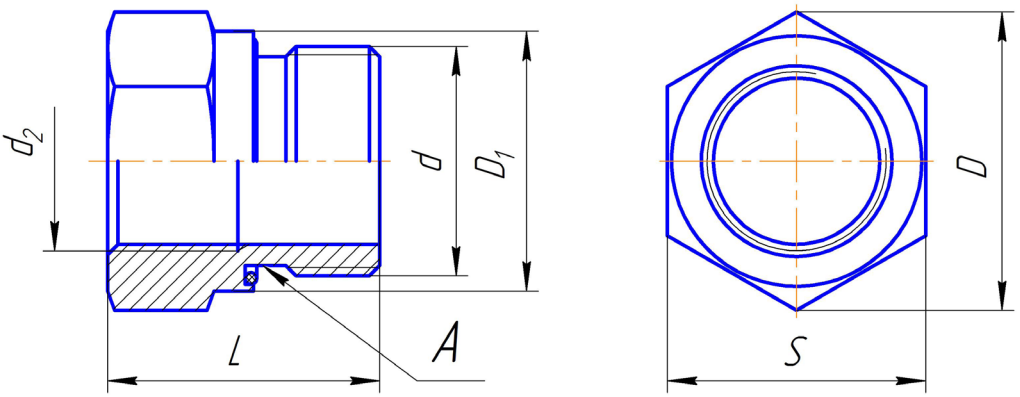

Обозначение	d	d_2	D	D_1	L	S	Масса 1000 шт., кг	Кольцо по ГОСТ 9833 в канавку А
ПР1-Dн-Dв								
ПР1-3/8-1/8	G 3/8-A	G 1/8-A	25,4	22	22,5	22	38	016-019-19
ПР1-1/2-1/8	G 1/2-A		31,2	27	24,0	27	65	020-023-19
ПР1-1/2-1/4		G 1/4-A					56	
ПР1-3/4-1/4	G 3/4-A		36,9	32	26,0	32	103	025-028-19
ПР1-3/4-3/8		G 3/8-A					86	
ПР1-1-1/4	G 1-A	G 1/4-A	47,3	40	29,0	41	197	032-036-25
ПР1-1-3/8		G 3/8-A					179	
ПР1-1-1/2		G 1/2-A					153	
ПР1-1 1/4-1/2	G 1 1/4-A		57,7	50	32,0	50	313	041-045-25
ПР1-1 1/4-3/4		G 3/4-A					393	
ПР1-1 1/2-1/2	G 1 1/2-A	G 1/2-A	63,5	55	36,0	55	470	046-050-25
ПР1-1 1/2-3/4		G 3/4-A					415	
ПР1-1 1/2-1		G 1-A					338	

1. Общие допуски по ГОСТ 30893.1 - m
2. Dн – номинальный наружный диаметр присоединяемой трубы
3. Поставляется в комплекте с уплотнительным кольцом

Переходник под манометр ПРМ2

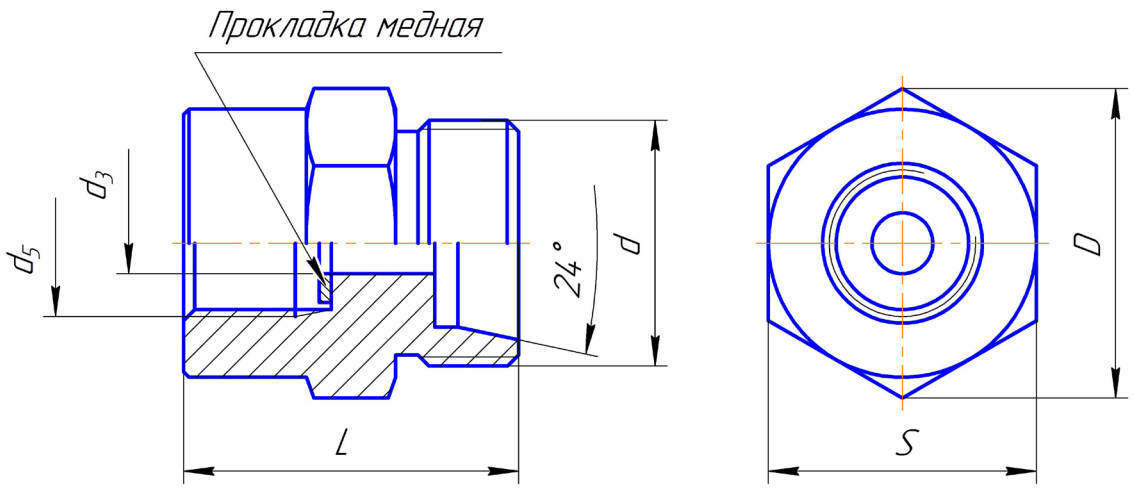

Обозначение	Группа	$D_н$	d	d_3	d_5	D	L	S	Прокладка медная	Масса 1000 шт., кг
ПРМ-Г-Dн-D										
ПРМ-2-8-G 1/4	2	8	M14x1,5	5,5	G 1/4-A	21,9	29	19	П5,5-10	38
ПРМ-2-10-G 1/4		10	M16x1,5				30			41
ПРМ-2-12-G 1/4		12	M18x1,5							43
ПРМ-3-8-G 1/2	3	8	M16x1,5	3,5	G 1/2-A	31,2	38	27	П3,5-15	86
ПРМ-3-10-G 1/2		10	M18x1,5	7,5					П7,5-15	88
ПРМ-3-12-G 1/2		12	M20x1,5							93

1. Общие допуски по ГОСТ 30893.1 - m
2. Dн – номинальный наружный диаметр присоединяемой трубы
3. Поставляется в комплекте с уплотнительным кольцом

Редуктор трубный РТ

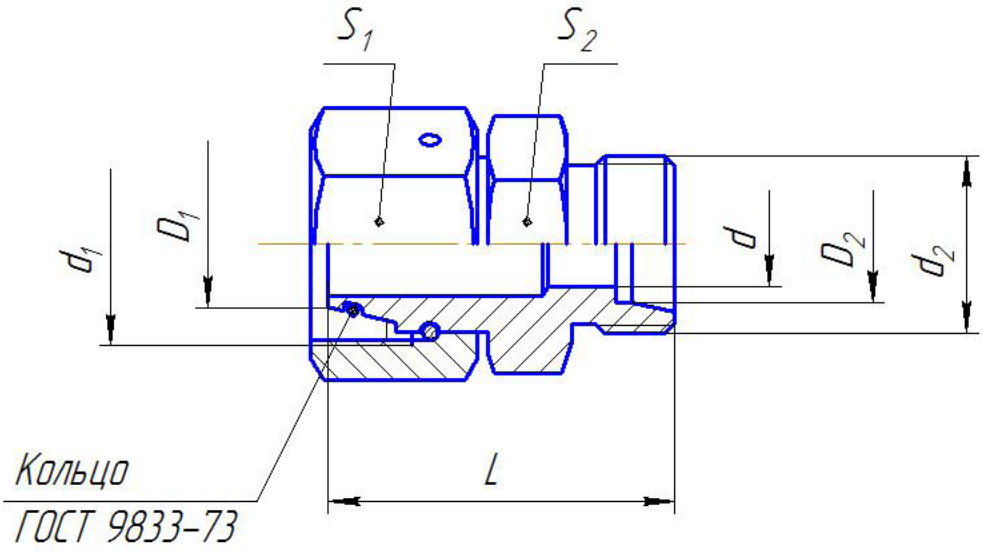

Обозначение	Группа	d	d_1	d_2	D_1	D_2	L	S_1	S_2	Кольцо ГОСТ 9833	Масса 1000 шт., кг
РТ-Г-D_1/D_2											
РТ-2-42/22	2	19	М52х2	М30х2	42	22	50	60	50	040-044-25	0,54
РТ-2-42/28		24	М52х2	М36х2	42	28	50	60	50	040-044-25	0,55
РТ-3-16/12	3	8	М24х1,5	20х1,5	16	12	38	30	24	013-016-19	0,12
РТ-3-25/16		12	М36х2	24х1,5	25	16	46	46	32	021-025-25	0,31
РТ-3-38/25		20	М52х2	36х2	38	25	59	60	50	034-038-25	0,62

1. D1,D2 – номинальный наружный диаметр присоединяемой трубы
2. Общие допуски по ГОСТ 30893.1 - m

Тройник - редуктор ТР

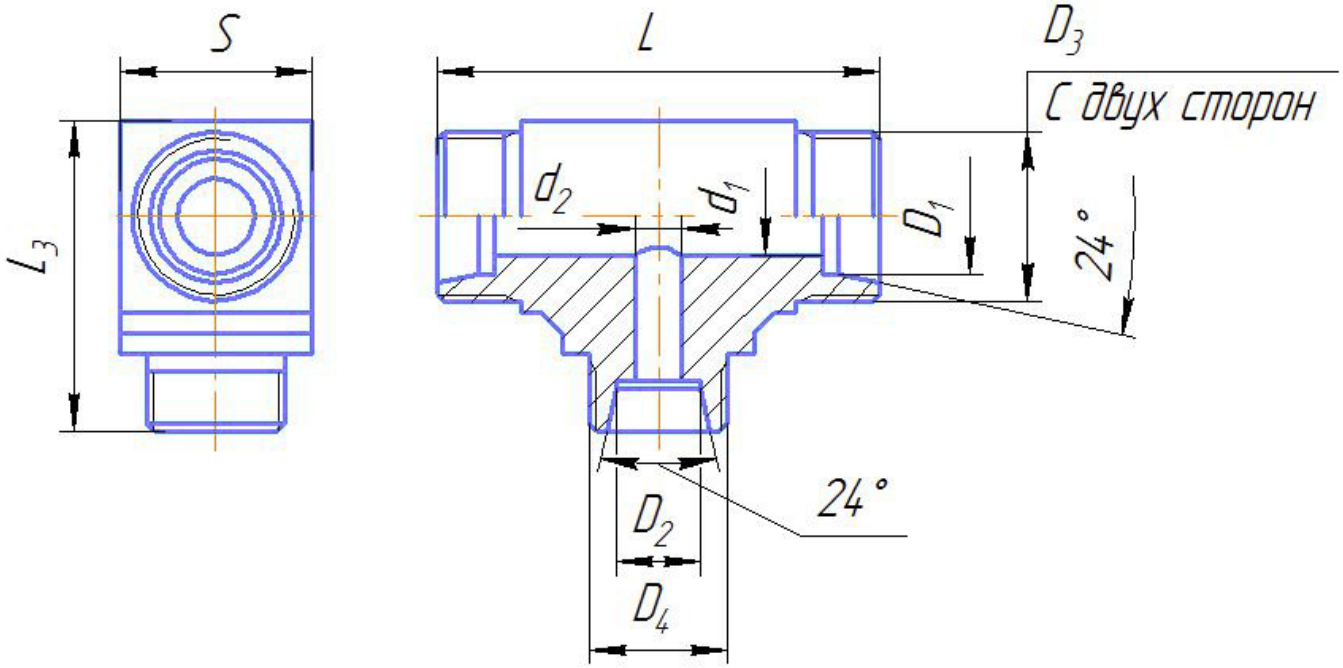

Обозначение	Группа	d_1	d_2	D_1	D_2	D_3	D_4	L	L_3	S	Масса 1000 шт., кг
ТР-Г-D_1/D_2/D_1											
ТР-2-28/10/28	2	24	8	28	10	М36х2	М16х1,5	76	57	41	412
ТР-2-42/15/42		36	12	42	15	М52х2	М22х1,5	100	77	55	2100
ТР-2-42/18/42		36	15	42	18		М26х1,5				2040
ТР-2-42/22/42		36	19	42	22		М30х2				1930
ТР-2-42/28/42		36	24	42	18		М36х2				1725
ТР-3-15/12/15	3	11	8	15	12	М24х1,5	М20х1,5	60	42	27	105
ТР-3-18/12/18		14	8	18	12	М30х2	М20х1,5	74	53	36	174
ТР-3-20/16/20		16	12	20	16		М24х1,5				285
ТР-3-25/16/25		20	12	25	16	М36х2	М24х1,5	76	57	41	556

1. D1, D2 – номинальный наружный диаметр присоединяемой трубы
2. Общие допуски по ГОСТ 30893.1 - m

Точка контрольная на гайке ТКГ

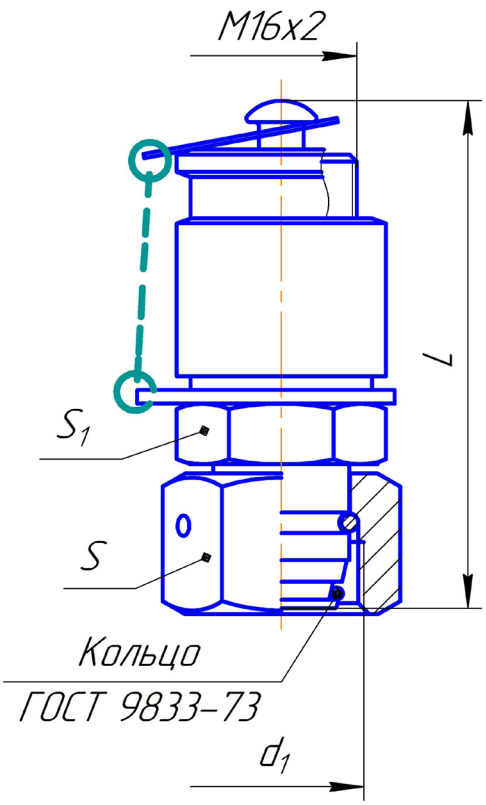

Рис. 1

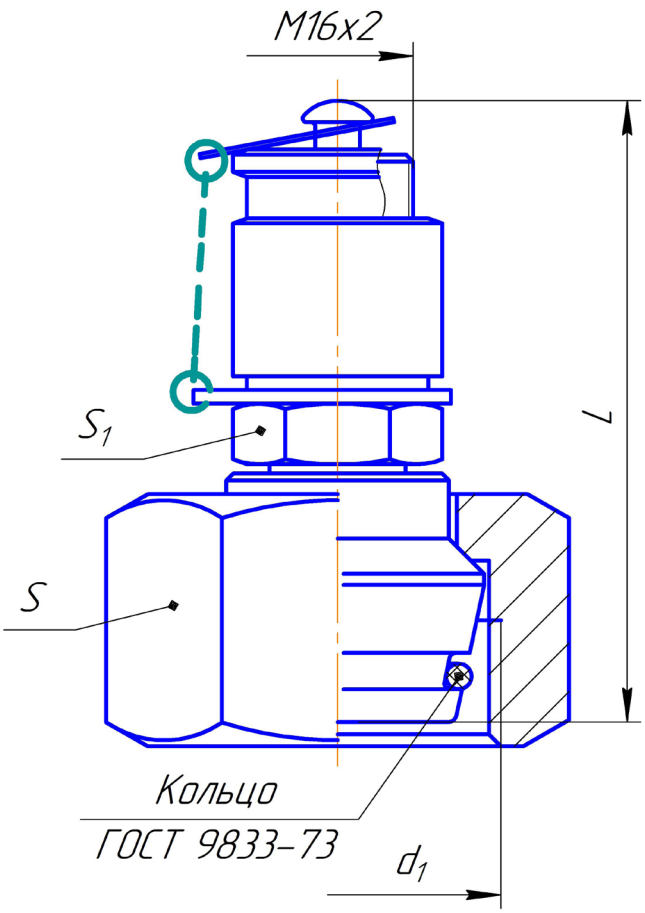

Рис. 2

Обозначение	Рис.	Группа	Dн	d_1	L	S	S_1	Кольцо ГОСТ 9833-73	Масса 1000 шт., кг
ТКГ-Г-Dн-dм									
ТКГ-3-8-М16х1,5	1	3	8	М16х1,5	52	19	17	005-007-14	88
ТКГ-3-10-М18х1,5			10	М18х1,5	53	22		008-011-19	99
ТКГ-3-12-М20х1,5			12	М20х1,5	54	24	19	009-012-19	121
ТКГ-3-14-М22х1,5			14	М22х1,5	59	27		010-013-19	136
ТКГ-3-16-М24х1,5			16	М24х1,5	58	30		013-016-19	156
ТКГ-3-20-М30х2,0	2		20	М30х2	65	36	17	017-021-25	223
ТКГ-3-25-М36х2,0			25	М36х2	68	46		021-025-25	367
ТКГ-3-30-М42х2,0			30	М42х2	74	50		026-030-25	444
ТКГ-3-38-М52х2,0			38	М52х2	81	60		034-038-25	655

1. Dн – номинальный наружный диаметр присоединяемой трубы
2. Общие допуски по ГОСТ 30893.1 - m

Точка контрольная с метрической резьбой ТК-dм

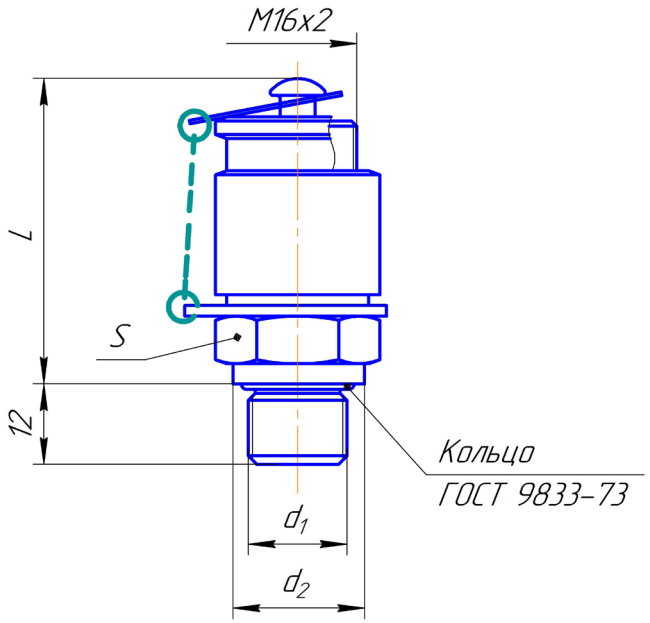

Обозначение	d_1	d_2	L	S	Кольцо ГОСТ 9833-73	Масса 1000 шт., кг
ТК-d_M						
ТК-М12х1,5	М12х1,5	17,0	38	17	011-014-19	74
ТК-М14х1,5	М14х1,5	19,0	39	19	013-016-19	78
ТК-М16х1,5	М16х1,5	21,4	40	22	015-018-19	90

1. Общие допуски по ГОСТ 30893.1 - m

Точка контрольная с трубной резьбой ТК-dт

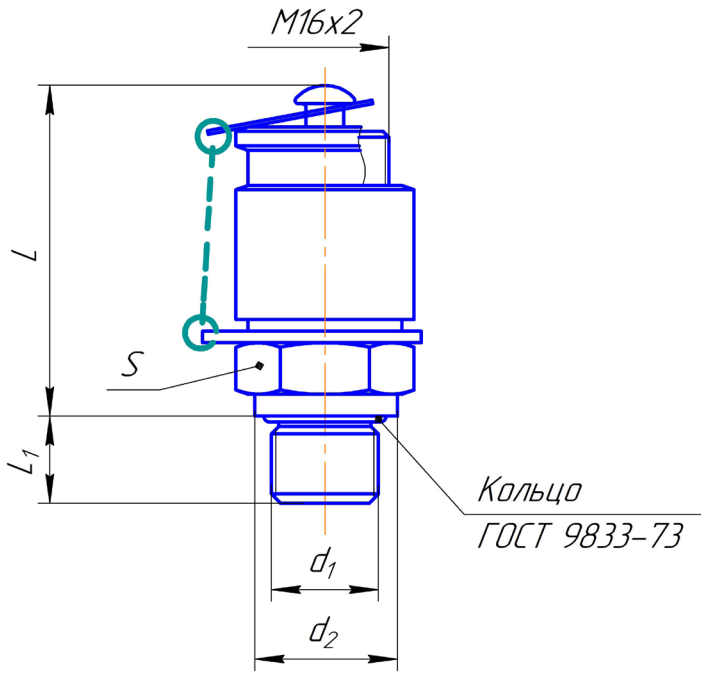

Обозначение	d_1	d_2	L	L_1	S	Кольцо ГОСТ 9833-73	Масса 1000 шт., кг
ТК-d_T							
ТК-G 1/4	G 1/4	19,0	39,0	12	19	013-016-19	77
ТК-G 3/8	G 3/8	22,0	40,5		22	016-019-19	91
ТК-G 1/2	G 1/2	26,5	46,0	14	27	020-023-19	137

1. Общие допуски по ГОСТ 30893.1 - m

Заглушка для труб ЗГТ

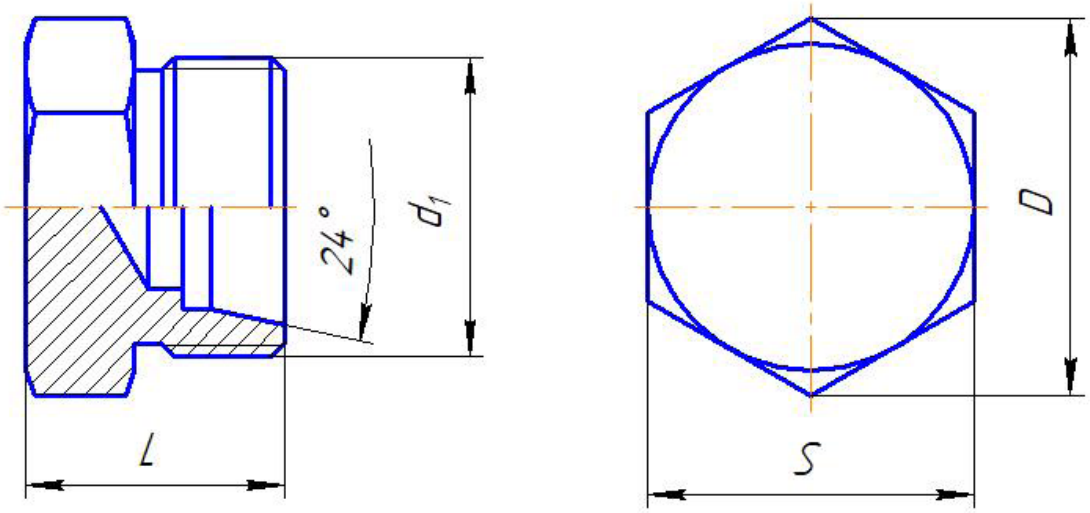

Обозначение	Группа	Dн*	d_1	D	Lh14	L_1	S	Масса 1000 шт., кг
ЗГТ-2-8	2	8	M14x1,5	16,2	15,5	8,0	14	16
ЗГТ-2-10		10	M16x1,5	19,6	16,5		17	23
ЗГТ-2-12		12	M18x1,5	21,9	17,5		19	31
ЗГТ-2-15		15	M22x1,5	27,7	18,5	8,5	24	49
ЗГТ-2-18		18	M26x1,5	31,2	19,0		27	70
ЗГТ-2-22		22	M30x2	36,9	22,0		32	100
ЗГТ-2-28		28	M36x2	47,3	23,0		41	160
ЗГТ-2-35		35	M45x2	53,1	26,0	11,5	46	235
ЗГТ-2-42		42	M52X2	63,5	27,0		55	318
ЗГТ-3-8	3	8	M16x1,5	19,6	20,5	8,0	17	33
ЗГТ-3-10		10	M18x1,5	21,9		8,5	19	39
ЗГТ-3-12		12	M20x1,5	25,4	22,5		22	56
ЗГТ-3-14		14	M22x1,5	27,7	24,5	9,0	24	71
ЗГТ-3-16		16	M24x1,5	31,2		9,5	27	75
ЗГТ-3-20		20	M30x2	36,9	29,0	11,5	32	126
ЗГТ-3-25		25	M36x2	47,3	33,0	13,0	41	204
ЗГТ-3-30		30	M42x2	53,1	35,0	14,5	46	308
ЗГТ-3-38		38	M52x2	63,5	40,0	17	55	477

1. Общие допуски по ГОСТ 30893.1 - m
2. Dн – номинальный наружный диаметр присоединяемой трубы
3. Изделие соответствует ГОСТ 21873

Заглушка коническая ЗГК

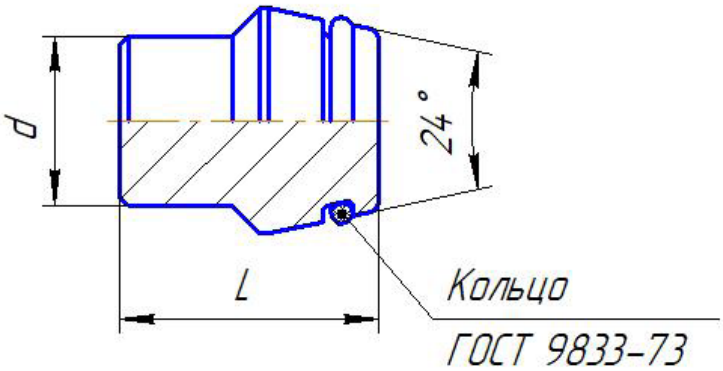

Обозначение	Группа	Dн	d	d_1	L	Кольцо ГОСТ 9833	Масса 1000 шт., кг
ЗГК-2-8	2	8	8	12,0	22	008-010-14	14
ЗГК-2-10		10	10	14,0		009-012-19	21
ЗГК-2-12		12	12	16,2		010-013-19	28
ЗГК-2-15		15	15	19,0		013-016-19	40
ЗГК-2-18		18	18	22,0		016-019-19	59
ЗГК-2-22		22	22	26,0		020-023-19	88
ЗГК-2-28		28	28	32,0		026-029-19	112
ЗГК-2-35		35	35	41,0	28	032-036-25	228
ЗГК-2-42		42	42	48,0	28	040-044-25	323
ЗГК-3-8	3	8	8	12,0	22	005-007-14	14
ЗГК-3-10		10	10	15,0	25	008-010-14	21
ЗГК-3-12		12	12	17,0		009-012-19	28
ЗГК-3-14		14	14	19,0		010-013-19	37
ЗГК-3-16		16	16	21,0		013-016-19	49
ЗГК-3-20		20	20	25,0		017-021-25	85
ЗГК-3-25		25	25	30,0		021-025-25	135
ЗГК-3-30		30	30	36,0	28	026-030-25	177
ЗГК-3-38		38	38	44,0		034-038-25	345

1. Общие допуски по ГОСТ 30893.1 - m
2. Dн – номинальный наружный диаметр присоединяемой трубы
3. Поставляется в комплекте с уплотнительным кольцом

Заглушка для отверстий ЗОТ

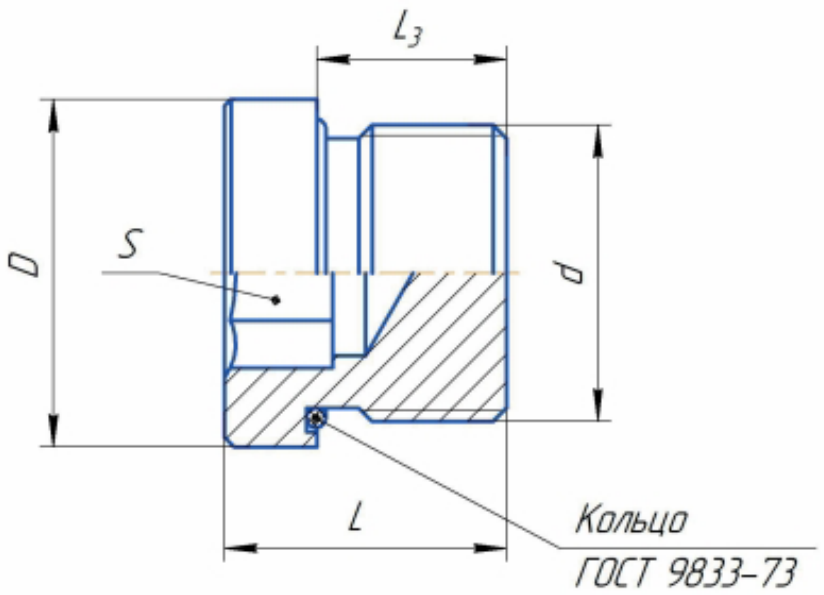

Обозначение заглушек с метрической резьбой по ГОСТ 24705	Обозначение заглушек с трубной цилиндрической резьбой по ГОСТ 6357	d		D	L	L_3	S	Масса 1000 шт., кг	Кольцо ГОСТ 9833
		Для исполнений с метрической резьбой	Для исполнений с трубной цилиндрической резьбой						
ЗОТ-d-M									
ЗОТ-М10х1	ЗОТ-G1/8	М10х1-6h	G 1/8-A	16	13	9	5	10	009-012-19
ЗОТ-М12х1,5		М12х1,5-6h	-	18	17	12	6	16	010-013-19
ЗОТ-М14х1,5	ЗОТ-G1/4	М14х1,5-6h	G 1/4-A	20				22	012-015-19
ЗОТ-М16х1,5	ЗОТ-G3/8	М16х1,5-6h	G 3/8-A	23			8	28	016-019-19
ЗОТ-М18х1,5		М18х1,5-6h	-	24				35	017-020-19
ЗОТ-М20х1,5		М20х1,5-6h	-	26	19	14	10	45	019-022-19
ЗОТ-М22х1,5	ЗОТ-G1/2	М22х1,5-6h	G 1/2-A	28				54	020-023-19
ЗОТ-М26х1,5		М26х1,5-6h	-	35	22	16	12	82	025-028-19
ЗОТ-М27х2	ЗОТ-G3/4	М27х2-6h	G 3/4-A					84	
ЗОТ-М33х2	ЗОТ-G1	М33х2-6h	G 1-A	41	28		17	134	032-036-25
ЗОТ-М42х2	ЗОТ-G1 1/4	М42х2-6h	G 1 1/4-A	50	29		22	202	041-045-25
ЗОТ-М48х2	ЗОТ-G1 1/2	М48х2-6h	G 1 1/2-A	56	30		24	268	046-050-25

1. Общие допуски по ГОСТ 30893.1 - m

Отбортовка СС

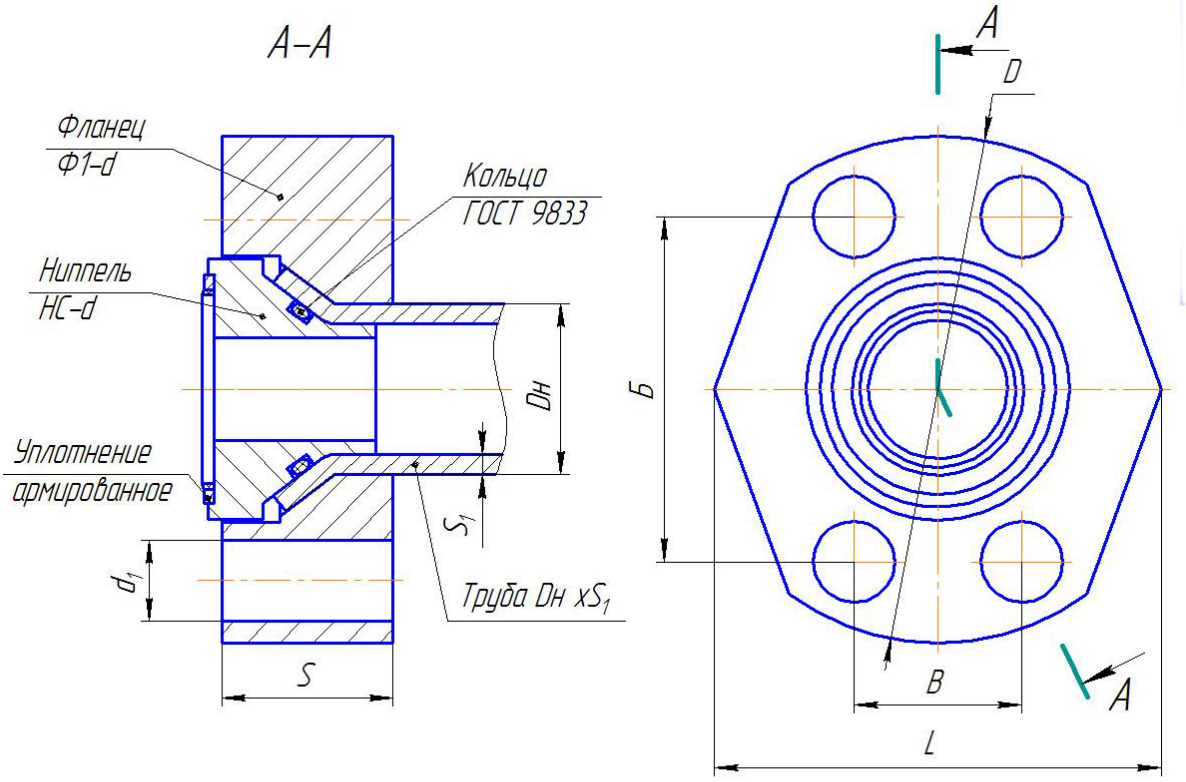

Размеры в мм

Обозначение соединения с отбортовкой	Обозначение ниппеля	Обозначение фланца	Обозначение уплотнения армированного	Обозначение кольца ГОСТ 9833	d_1	D	$D_н$	S	S_1	L	Б	B	Масса,* кг
СС-d СБ	НС-d	Ф1-d	SIT d										
СС-3/4" СБ	НС-3/4"	Ф1-3/4"	USIT 3/4"	020-024-25	11	74	25	25	3	62	50,8	23,9	0,58
СС-1" СБ	НС-1"	Ф1-1"	USIT 1"	025-029-25	13	84	30	25	3	74	57,2	27,8	0,69
СС-1 1/4" СБ	НС-1 1/4"	Ф1-1 1/4"	USIT 1 1/4"	032-036-25	15	96	38	30	4	78	66,7	31,7	1,15
СС-1 1/2" СБ	НС-1 1/2"	Ф1-1 1/2"	USIT 1 1/2"	036-040-25	17	114	42	35	4	95	79,4	36,5	1,18
СС-2" СБ	НС-2"	Ф1-2"	USIT 2"	054-058-25	21	142	60	40	5	120	96,8	44,5	2,93
СС-2 1/2" СБ	НС-2 1/2"	Ф1-2 1/2"	USIT 2 1/2"	064-068-25	26	177	73	50	7	148	123,8	58,7	5,50
СС-3"-Ф1 СБ	НС-3"	Ф1-3"	USIT 3"	078-082-25	32	218	90	50	9	180	152,4	71,4	8,19

* Масса соединений без учёта массы труб. Массу труб определять в зависимости от длины.

1. d - условное обозначение размера отбортовки СС
2. Общие допуски по ГОСТ 30893.1 - m

Отбортовка CD

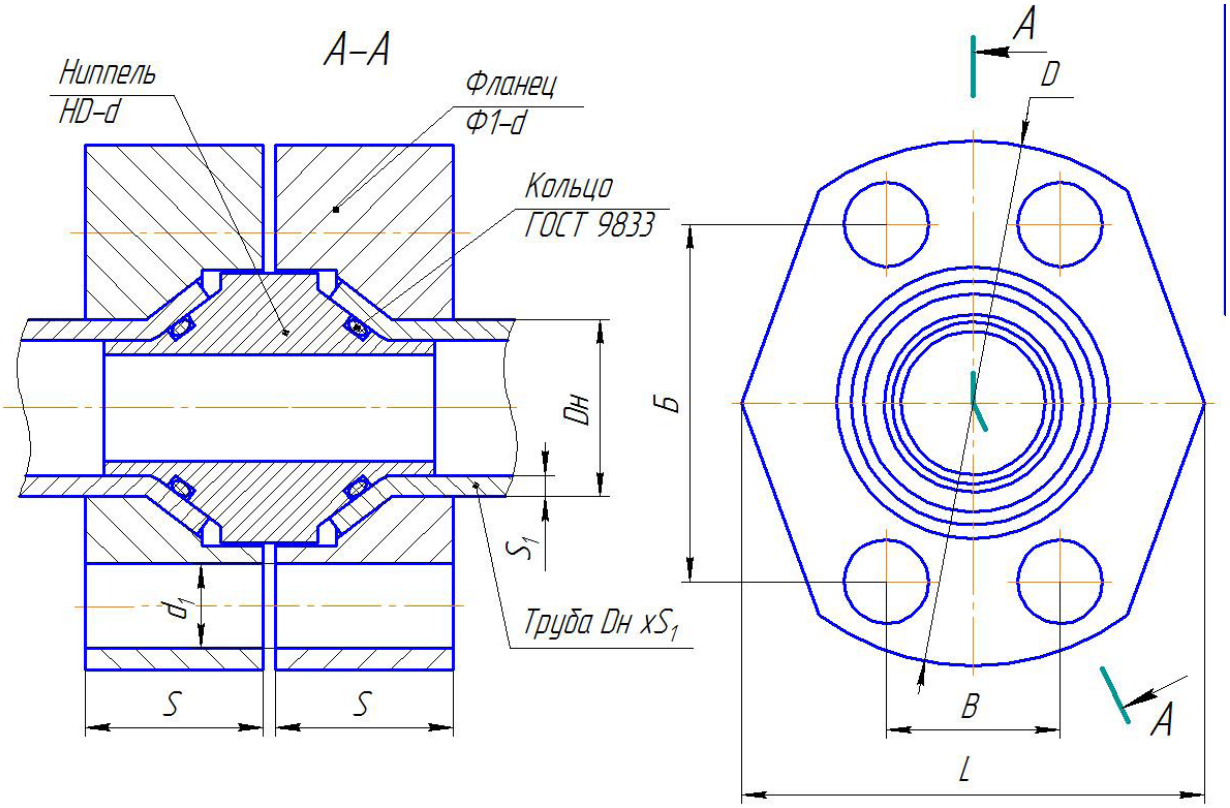

Размеры в мм

Обозначение соединения с отбортовкой	Обозначение ниппеля	Обозначение фланца	Обозначение уплотнения армированного	Обозначение кольца ГОСТ 9833	d_1	D	$D_н$	S	S_1	L	Б	B	Масса,* кг
CD-d СБ	НО-d	Ф1-d	SIT d										
CD-3/4" СБ	НО-3/4"	Ф1-3/4"	USIT 3/4"	020-024-25	11	74	25	25	3	62	50,8	23,9	1,16
CD-1" СБ	НО-1"	Ф1-1"	USIT 1"	025-029-25	13	84	30	25	3	74	57,2	27,8	1,38
CD-1 1/4" СБ	НО-1 1/4"	Ф1-1 1/4"	USIT 1 1/4"	032-036-25	15	96	38	30	4	78	66,7	31,7	2,3
CD-1 1/2" СБ	НО-1 1/2"	Ф1-1 1/2"	USIT 1 1/2"	036-040-25	17	114	42	35	4	95	79,4	36,5	2,4
CD-2" СБ	НО-2"	Ф1-2"	USIT 2"	054-058-25	21	142	60	40	5	120	96,8	44,5	5,8
CD-2 1/2" СБ	НО-2 1/2"	Ф1-2 1/2"	USIT 2 1/2"	064-068-25	26	177	73	50	7	148	123,8	58,7	11,0
CD-3" СБ	НО-3"	Ф1-3"	USIT 3"	078-082-25	32	218	90	50	9	180	152,4	71,4	16,1

* Масса соединений без учёта массы труб. Массу труб определять в зависимости от длины.

1. d - условное обозначение размера отбортовки CD
2. Общие допуски по ГОСТ 30893.1 - m

Стакан Ф2

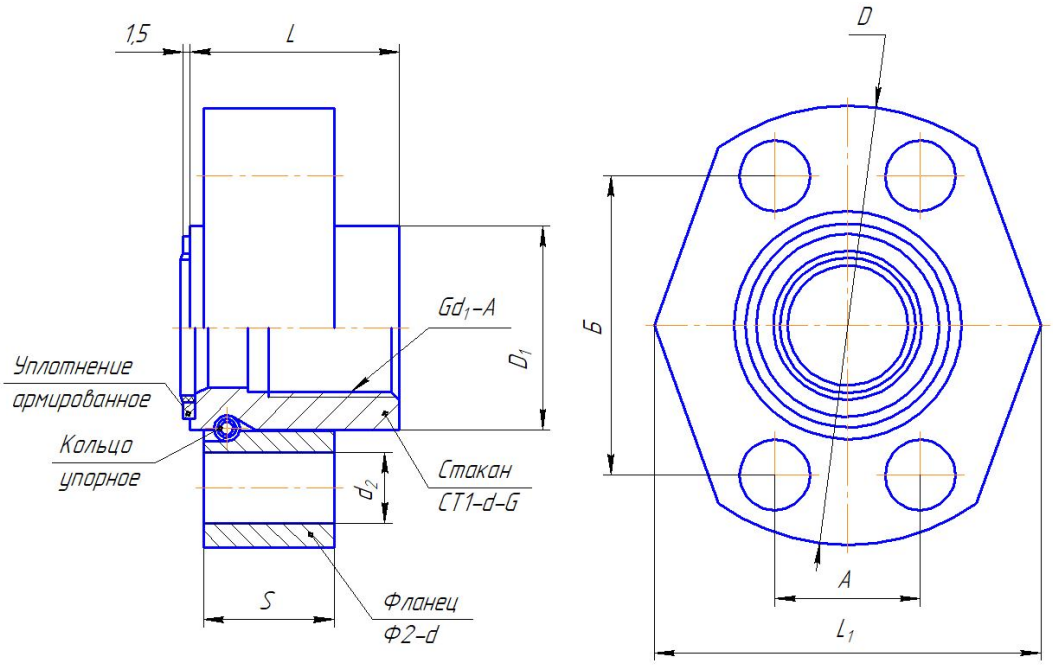

Размеры в мм

Обозначение стакана в сборе	Обозначение стакана	Обозначение фланца	Обозначение уплотнения армированного	Обозначение кольца упорного	d_1	d_2	D	D_1	S	L	L_1	A	Б	Масса, кг
СТ1-d-G-Ф2 СБ	СТ1-d-G	Ф2-d												
СТ1-3/4"-1/2"-Ф2 СБ	СТ1-3/4"-1/2"	Ф2-3/4"	USIT 3/4"	3/4"	1/2"	11,0	78	32	25	40	62	23,9	50,8	0,60
СТ1-1"-3/4"-Ф2 СБ	СТ1-1"-3/4"	Ф2-1"	USIT 1"	1"	3/4"	13,5	87	39	25	40	74	27,8	57,2	0,68
СТ1-1 1/4"-1"-Ф2 СБ	СТ1-1 1/4"-1"	Ф2-1 1/4"	USIT 1 1/4"	1 1/4"	1"	13,5	101	47	30	42	78	31,7	66,7	1,16
СТ1-1 1/2"-1 1/4"-Ф2 СБ	СТ1-1 1/2"-1 1/4"	Ф2-1 1/2"	USIT 1 1/2"	1 1/2"	1 1/4"	17,0	118	54	35	45	95	36,5	79,4	1,84
СТ1-2"-1 1/2"-Ф2 СБ	СТ1-2"-1 1/2"	Ф2-2"	USIT 2"	2"	1 1/2"	21,5	146	66	40	55	120	44,5	96,8	2,93
СТ1-2 1/2"-2"-Ф2 СБ	СТ1-2 1/2"-2"	Ф2-2 1/2"	USIT 2 1/2"	2 1/2"	2"	26,0	181	80	50	80	148	58,7	123,8	6,5
СТ1-3"-2 1/2"-Ф2 СБ	СТ1-3"-2 1/2"	Ф2-3"	USIT 3"	3"	2 1/2"	32,0	222	97	50	85	180	71,4	152,4	9,0

1. d - условное обозначение размера стакана Ф2
2. Общие допуски по ГОСТ 30893.1 - m

Стакан ФЗ

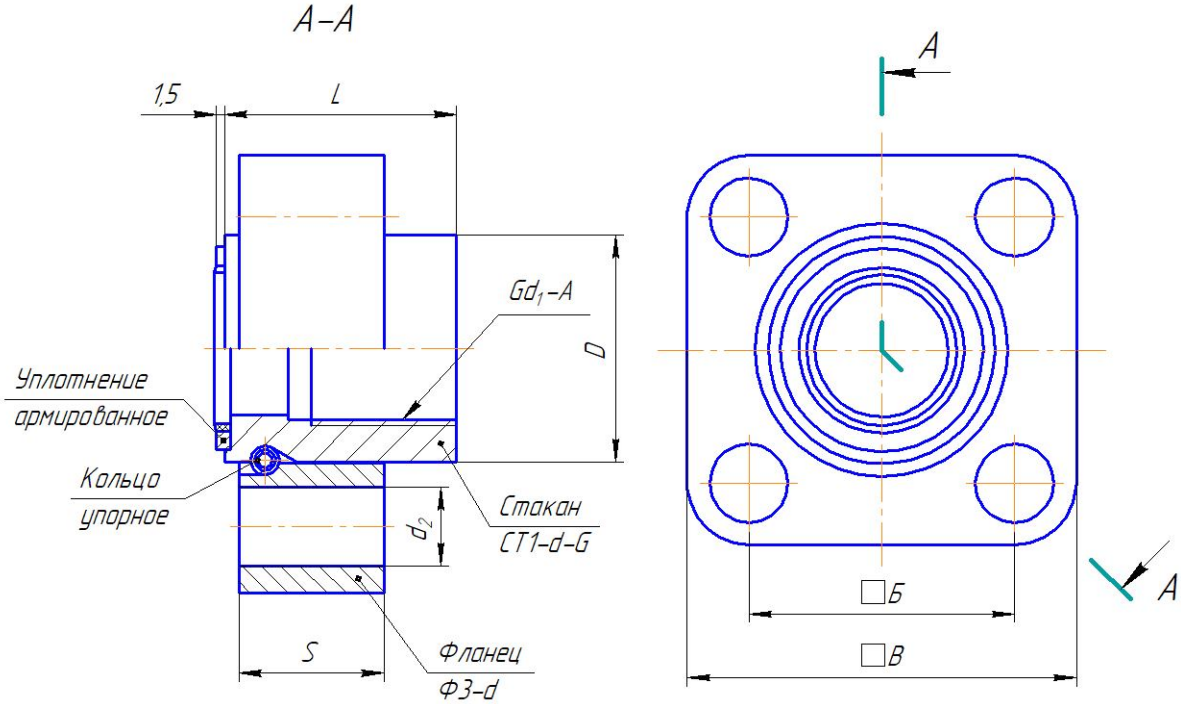

Размеры в мм

Обозначение стакана в сборе	Обозначение стакана	Обозначение фланца	Обозначение уплотнения армированного	Обозначение кольца упорного	d_1	d_2	D	S	L	Б	В	Масса, кг
СТ1-d-G-ФЗ СБ	СТ1-d-G	ФЗ-d										
СТ1-2"-1 1/2"-ФЗ СБ	СТ1-2"-1 1/2"	ФЗ-2"	USIT 2"	2"	1 1/2"	21,5	66	40	55	76	108	2,2
СТ1-2 1/2"-2"-ФЗ СБ	СТ1-2 1/2"-2"	ФЗ-2 1/2"	USIT 2 1/2"	2 1/2"	2"	26,0	80	50	80	90	130	4,4
СТ1-3"-2 1/2"-ФЗ СБ	СТ1-3"-2 1/2"	ФЗ-3"	USIT 3"	3"	2 1/2"	32,0	97	50	85	111	162	6,8

1. d - условное обозначение размера стакана ФЗ
2. Общие допуски по ГОСТ 30893.1 - m

Стакан приварной Ф6

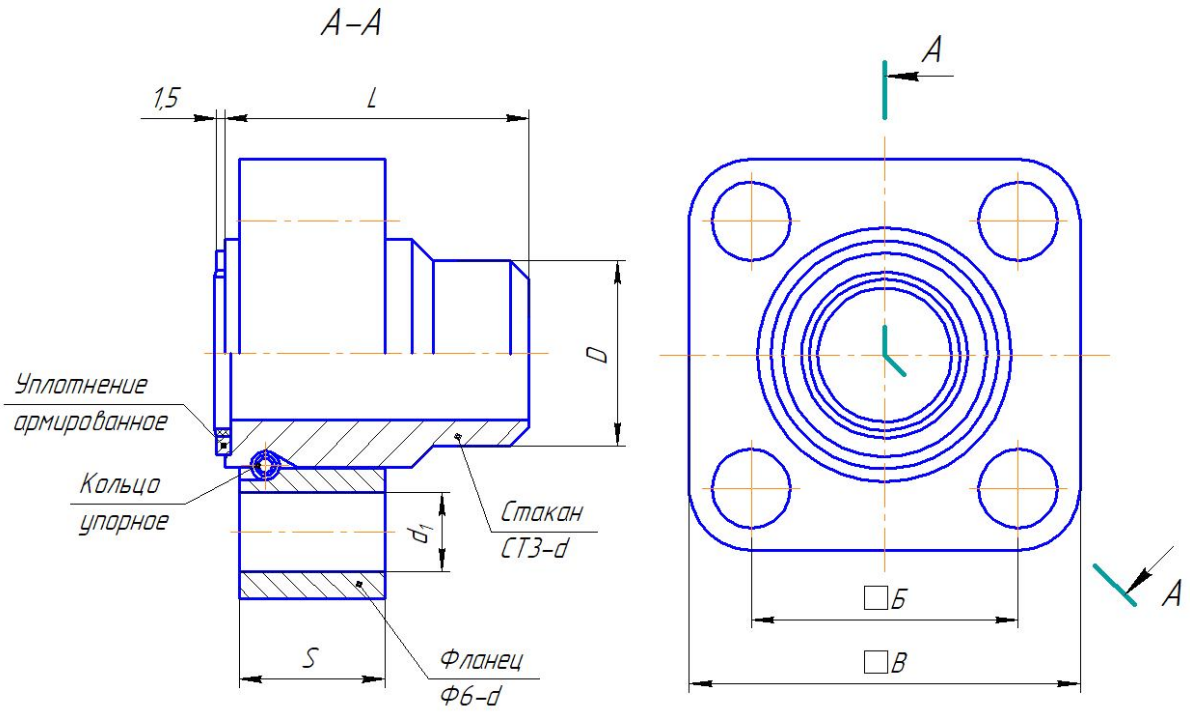

Размеры в мм

Обозначение стакана в сборе	Обозначение стакана	Обозначение фланца	Обозначение уплотнения армированного	Обозначение кольца упорного	d_1	D	S	L	Б	В	Масса, кг
СТ3-d-Ф6 СБ	СТ3-d	Ф6-d									
СТ3-2"-Ф6 СБ	СТ3-2"	Ф6-2"	USIT 2"	2"	21,5	60	40	75	76	108	3,0
СТ3-2 1/2"-Ф6 СБ	СТ3-2 1/2"	Ф6-2 1/2"	USIT 2 1/2"	2 1/2"	26,0	73	50	85	90	130	4,8
СТ3-3"-Ф6 СБ	СТ3-3"	Ф6-3"	USIT 3"	3"	32,0	97	50	110	111	162	8,1

1. d - условное обозначение размера стакана Ф6
2. Общие допуски по ГОСТ 30893.1 - m

Стакан - Стакан Ф4

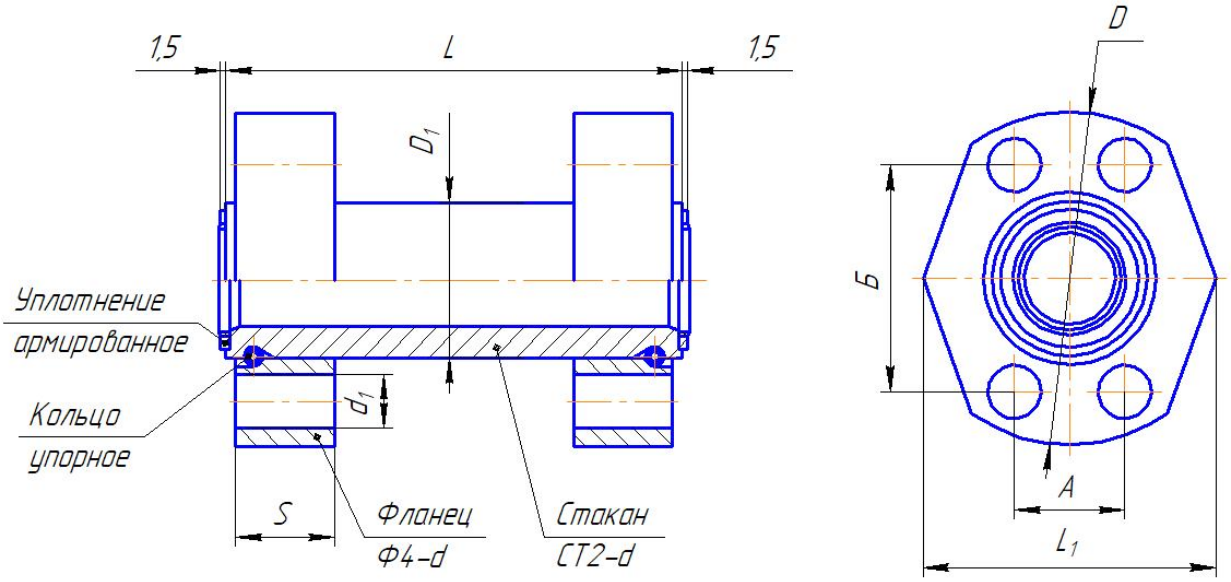

Размеры в мм

Обозначение стакана в сборе	Обозначение стакана	Обозначение фланца	Обозначение уплотнения армированного	Обозначение кольца упорного	d_1	D	D_1	S	L	L_1	A	Б	Масса, кг
СТ2-d-Ф4 СБ	СТ2-d	Ф4-d											
СТ2-3/4"-Ф4 СБ	СТ2-3/4"	Ф4-3/4"	USIT 3/4"	3/4"	11,0	80	37	25	170	60	23,9	50,8	2,1
СТ2-1"-Ф4 СБ	СТ2-1"	Ф4-1"	USIT 1"	1"	13,5	86	40	25	170	70	27,8	57,2	2,3
СТ2-1 1/4"-Ф4 СБ	СТ2-1 1/4"	Ф4-1 1/4"	USIT 1 1/4"	1 1/4"	13,5	98	47	30	180	78	31,7	66,7	3,0
СТ2-1 1/2"-Ф4 СБ	СТ2-1 1/2"	Ф4-1 1/2"	USIT 1 1/2"	1 1/2"	17,0	116	57	35	180	95	36,5	79,4	3,9
СТ2-2"-Ф4 СБ	СТ2-2"	Ф4-2"	USIT 2"	2"	21,5	136	68	40	210	114	44,5	96,8	5,6
СТ2-2 1/2"-Ф4 СБ	СТ2-2 1/2	Ф4-2 1/2"	USIT 2 1/2"	2 1/2"	26,0	185	82	50	220	150	58,7	123,8	8,7
СТ2-3"-Ф4 СБ	СТ2-3"	Ф4-3"	USIT 3"	3"	32,0	225	99	50	240	178	71,4	152,4	11,9

1. d - условное обозначение размера стакана Ф4
2. Общие допуски по ГОСТ 30893.1 - m

Стакан - Стакан Ф5

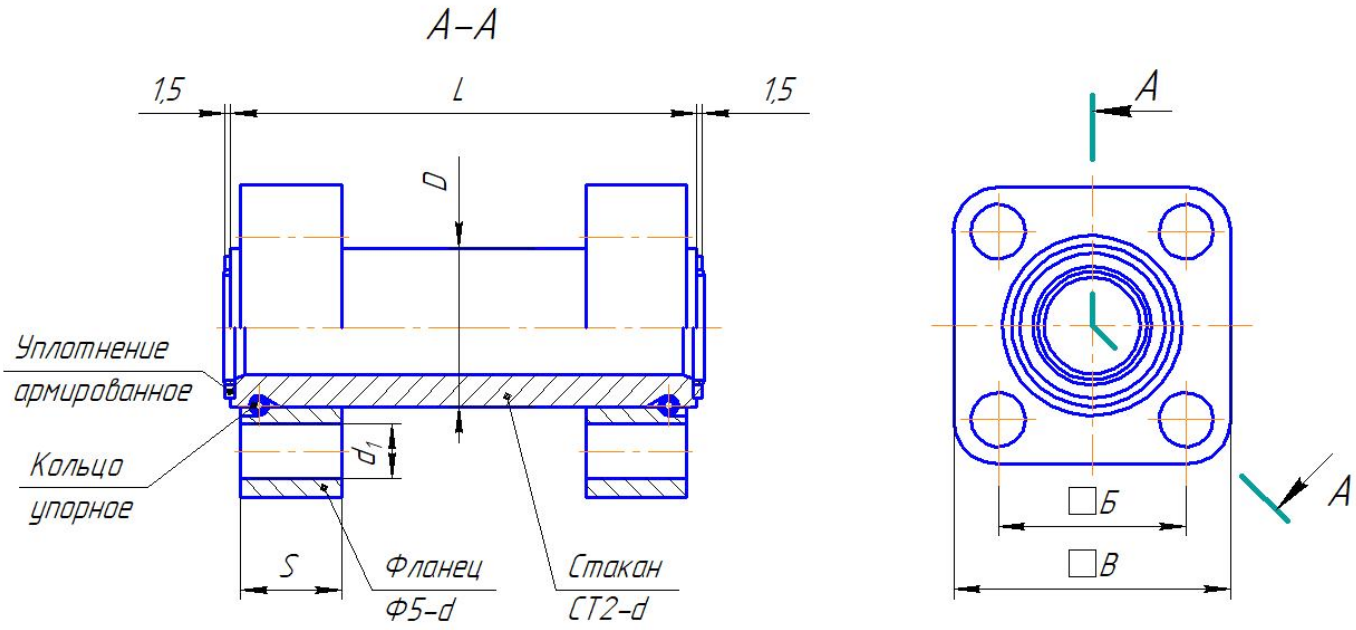

Размеры в мм

Обозначение стакана в сборе	Обозначение стакана	Обозначение фланца	Обозначение уплотнения армированного	Обозначение кольца упорного	d_1	D	S	L	Б	В	Масса, кг
СТ2-d-Ф5 СБ	СТ2-d	Ф5-d									
СТ2-2"-Ф5 СБ	СТ2-2"	Ф5-2"	USIT 2"	2"	21,5	68	40	210	76	108	4,8
СТ2-2 1/2"-Ф5 СБ	СТ2-2 1/2	Ф5-2 1/2"	USIT 2 1/2"	2 1/2"	26,0	82	50	220	90	130	7,0
СТ2-3"-Ф5 СБ	СТ2-3"	Ф5-3"	USIT 3"	3"	32,0	99	50	240	111	162	9,5

1. d - условное обозначение размера стакана Ф5
2. Общие допуски по ГОСТ 30893.1 - m

Монолит АМ

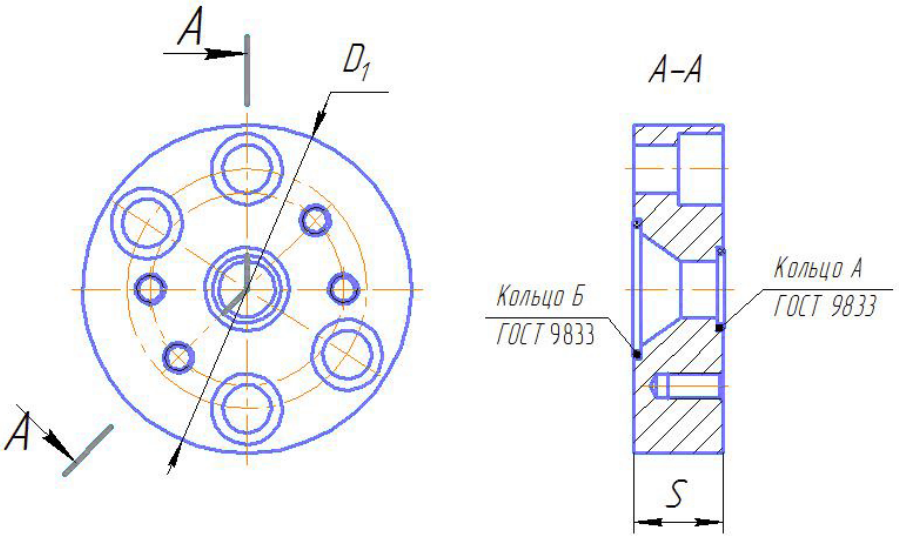

Обозначение	D_1	S	Кольцо А ГОСТ 9833	Кольцо Б ГОСТ 9833	Масса ,кг
АМ-D-d					
АМ-2"-1"	148	40	034-040-36	057-063-36	4,6
АМ-2"-1 1/4"	148	40	039-045-36	057-063-36	4,7
АМ-3"-2"	191	50	057-063-36	086-092-36	8,6

1. d - условное обозначение размера адаптеров монолит типа АМ
2. Общие допуски по ГОСТ 30893.1 - m

Монолит УМ1

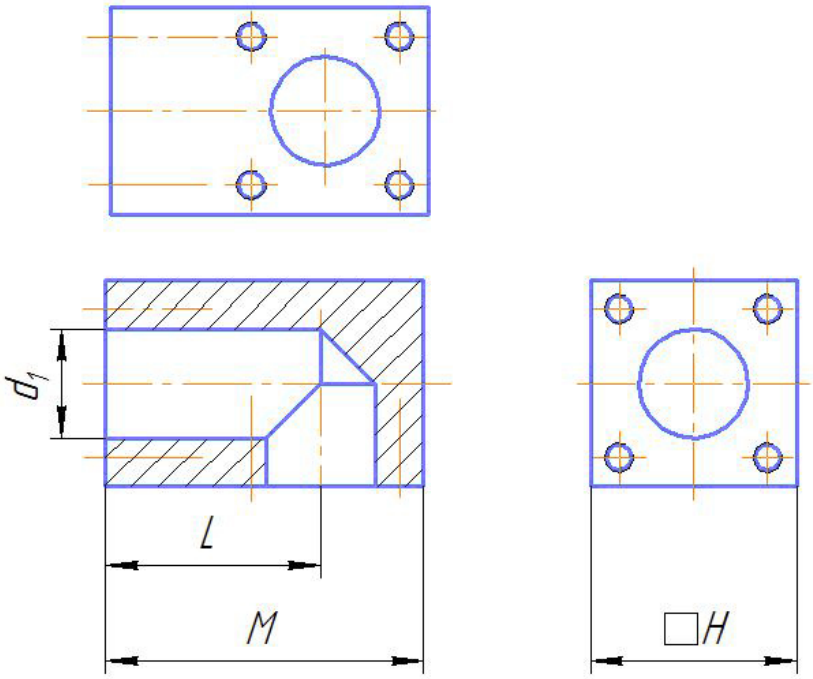

Обозначение	d_1	H	L	M	Масса, кг
УМ1-d					
УМ1-3/4"	20	48	49	70	1,1
УМ1-1"	23	48	55	80	1,8
УМ1-1 1/4"	30	58	63	90	2,6
УМ1-1 1/2"	38	68	68	100	3,6
УМ1-2"	48	100	90	140	8,8
УМ1-2 1/2"	60	120	100	160	14,5
УМ1-3"	72	150	150	225	31,6

1. d - условное обозначение размера углового элемента монолита УМ1
2. Общие допуски по ГОСТ 30893.1 - m

Тройник Ф7

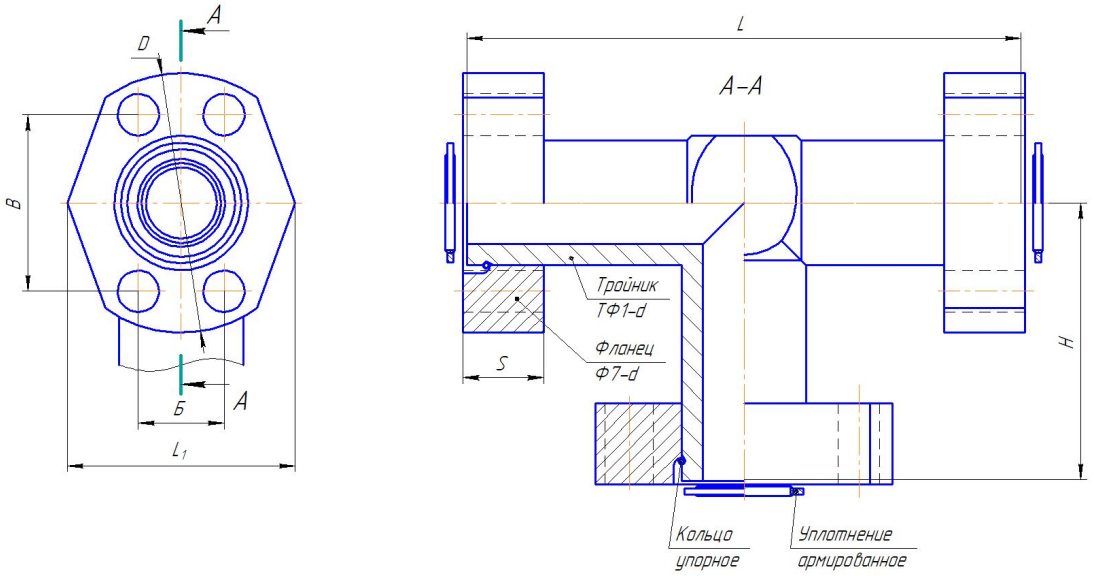

Обозначение тройника в сборе	Обозначение тройника	Обозначение фланца	Обозначение уплотнения армированного	Обозначение кольца упорного	D	L	L_1	H	S	Б	B	Масса, кг
ТФ1-d-Ф7 СБ	ТФ1-d	Ф7-d										
ТФ1-3/4"-Ф7 СБ	ТФ1-3/4"	Ф7-3/4"	USIT 3/4"	3/4"	80	130	60	65	25	23,9	50,8	1,1
ТФ1-1"-Ф7 СБ	ТФ1-1"	Ф7-1"	USIT 1"	1"	86	140	70	70	25	27,8	57,2	1,4
ТФ1-1 1/4"-Ф7-СБ	ТФ1-1 1/4"	Ф7-1 1/4"	USIT 1 1/4"	1 1/4"	98	160	78	80	30	31,7	66,7	2,1
ТФ1-1 1/2"-Ф7-СБ	ТФ1-1 1/2"	Ф7-1 1/2"	USIT 1 1/2"	1 1/2"	116	180	95	90	35	36,5	79,4	3,0
ТФ1-2"-Ф7-СБ	ТФ1-2"	Ф7-2"	USIT 2"	2"	136	220	114	110	40	44,5	96,8	4,7
ТФ1-2 1/2"-Ф7-СБ	ТФ1-2 1/2"	Ф7-2 1/2"	USIT 2 1/2"	2 1/2"	185	260	150	130	50	58,7	123,8	7,7
ТФ1-3"-Ф7-СБ	ТФ1-3"	Ф7-3"	USIT 3"	3"	225	320	178	160	50	71,4	152,4	10,9

1. d - условное обозначение размера тройника типа Ф7
2. Общие допуски по ГОСТ 30893.1 - m

Тройник Ф8

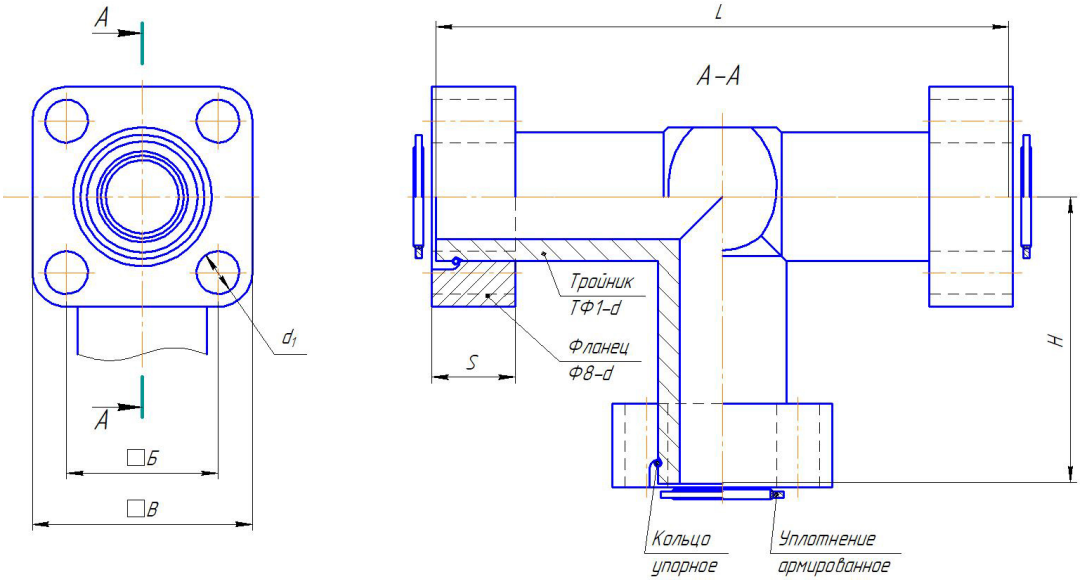

Обозначение тройника в сборе	Обозначение тройника	Обозначение фланца	Обозначение уплотнения армированного	Обозначение кольца упорного	d_1	L	H	S	Б	В	Масса, кг
ТФ1-d-Ф8 СБ	ТФ1-d	Ф8-d									
ТФ1-2"-Ф8-СБ	ТФ1-2"	Ф8-2"	USIT 2"	2"	17	220	110	30	69,3	100	7,8
ТФ1-2 1/2"-Ф8-СБ	ТФ1-2 1/2"	Ф8-2 1/2"	USIT 2 1/2"	2 1/2"	21	260	130	40	83,4	120	13,0
ТФ1-3"-Ф8-СБ	ТФ1-3"	Ф8-3"	USIT 3"	3"	25	320	160	45	102,5	145	23,1

1. d - условное обозначение размера тройника типа Ф8
2. Общие допуски по ГОСТ 30893.1 - m

Угловой элемент Ф7

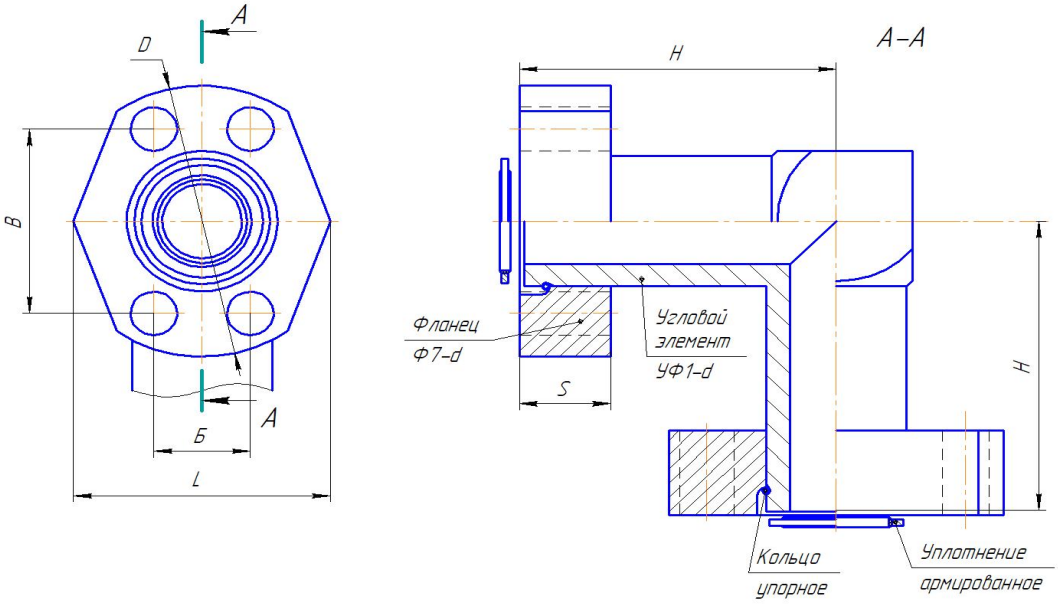

Обозначение углового элемента в сборе	Обозначение углового элемента	Обозначение фланца	Обозначение уплотнения армированного	Обозначение кольца упорного	D	L	H	S	Б	B	Масса, кг
УФ1-d-Ф7 СБ	УФ1-d	Ф7-d									
УФ1-3/4"-Ф7 СБ	УФ1-3/4"	Ф7-3/4"	USIT 3/4"	3/4"	80	60	65	25	23,9	50,8	0,9
УФ1-1"-Ф7 СБ	УФ1-1"	Ф7-1"	USIT 1"	1"	86	70	70	25	27,8	57,2	1,2
УФ1-1 1/4"-Ф7-СБ	УФ1-1 1/4"	Ф7-1 1/4"	USIT 1 1/4"	1 1/4"	98	78	80	30	31,7	66,7	1,8
УФ1-1 1/2"-Ф7-СБ	УФ1-1 1/2"	Ф7-1 1/2"	USIT 1 1/2"	1 1/2"	116	95	90	35	36,5	79,4	2,7
УФ1-2"-Ф7-СБ	УФ1-2"	Ф7-2"	USIT 2"	2"	136	114	110	40	44,5	96,8	4,2
УФ1-2 1/2"-Ф7-СБ	УФ1-2 1/2"	Ф7-2 1/2"	USIT 2 1/2"	2 1/2"	185	150	130	50	58,7	123,8	8,1
УФ1-3"-Ф7-СБ	УФ1-3"	Ф7-3"	USIT 3"	3"	225	178	160	50	71,4	152,4	10,0

1. d - условное обозначение размера углового элемента типа Ф7
2. Общие допуски по ГОСТ 30893.1 - m

Угловой элемент Ф8

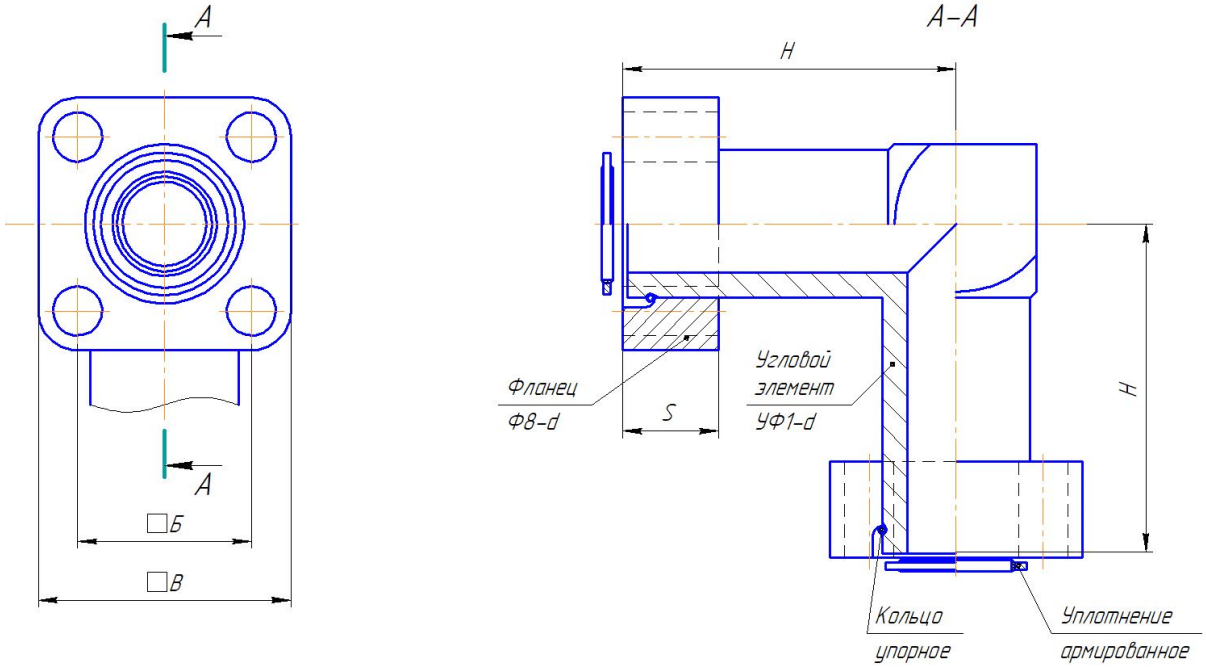

Обозначение углового элемента в сборе	Обозначение углового элемента	Обозначение фланца	Обозначение уплотнения армированного	Обозначение кольца упорного	L	H	S	Б	В	Масса, кг
УФ1-d-Ф8 СБ	УФ1-d	Ф8-d								
УФ1-2"-Ф8-СБ	УФ1-2"	Ф8-2"	USIT 2"	2"	220	110	40	76	108	3,5
УФ1-2 1/2"-Ф8-СБ	УФ1-2 1/2"	Ф8-2 1/2"	USIT 2 1/2"	2 1/2"	260	130	50	90	130	5,4
УФ1-3"-Ф8-СБ	УФ1-3"	Ф8-3"	USIT 3"	3"	320	160	50	111	162	7,6

1. d - условное обозначение размера углового элемента типа Ф8
2. Общие допуски по ГОСТ 30893.1 - m

Цена 13 коп.